ottobock.

HR2233=0000_K

DE Gebrauchsanweisung 3
EN Instructions for use 15
IT Istruzioni per l'uso 27
ES Instrucciones de uso 39
NL Gebruiksaanwijzing 51
RU Руководство по применению 63
KO 사용 설명서 77

Inhaltsverzeichnis

DE

1 Vorwort ... 4

2 Bestimmungsgemäße Verwendung ... 4
2.1 Verwendungszweck ... 4
2.2 Indikationen ... 5
2.3 Kontraindikationen ... 5
2.4 Qualifikation ... 5

3 Sicherheit ... 5
3.1 Bedeutung der Warnsymbolik ... 5
3.2 Allgemeine Sicherheitshinweise ... 5
3.3 Sicherheitshinweise zur Montage ... 5
3.4 Sicherheitshinweise zur Benutzung ... 6
3.4.1 Weitere Hinweise ... 7
3.5 Typenschild und Warnschilder ... 7
3.5.1 Typenschild ... 7
3.5.2 Warnschilder ... 8

4 Anlieferung ... 8
4.1 Lieferumfang ... 8
4.2 Aufbewahrung ... 8

5 Herstellung der Gebrauchsfähigkeit ... 8
5.1 Zusammenbau ... 8

6 Gebrauch ... 10
6.1 Hinweise zur Benutzung ... 10
6.2 Weitere Gebrauchshinweise ... 10
6.3 Grundfunktionen ... 10
6.3.1 Abnehmen/Aufsetzen der Sitzeinheit ... 10
6.3.2 Einstellen der Sitzhöhe ... 11
6.3.3 Einstellen der Sitzneigung ... 11
6.3.4 Einstellen der Kippsicherung ... 11
6.3.5 Betätigen der Bremse ... 12
6.4 Weitere Optionen ... 12
6.4.1 Schiebegriff ... 12

7 Wartung ... 13
7.1 Wartungsintervalle ... 13

8 Entsorgung ... 13
8.1 Hinweise zur Entsorgung ... 13
8.2 Hinweise zum Wiedereinsatz ... 13

9 Rechtliche Hinweise ... 14
9.1 Haftung ... 14
9.2 CE-Konformität ... 14
9.3 Garantie ... 14
9.4 Nutzungsdauer ... 14

10 Technische Daten ... 14

1 Vorwort

INFORMATION

Datum der letzten Aktualisierung: 2017-07-13

- ► Lesen Sie dieses Dokument vor Gebrauch des Produkts aufmerksam durch.
- ► Beachten Sie die Sicherheitshinweise, um Verletzungen und Produktschäden zu vermeiden.
- ► Lassen Sie sich von Fachpersonal in den sachgemäßen und gefahrlosen Gebrauch des Produkts einweisen.
- ► Bewahren Sie dieses Dokument auf.

INFORMATION

- ► Neue Informationen zur Produktsicherheit und zu Produktrückrufen erhalten Sie beim Customer Care Center (CCC) unter oa@ottobock.com oder beim Service der Herstellers (Adressen siehe hintere Umschlaginnenseite oder Rückseite).
- ► Dieses Dokument können Sie als PDF-Datei beim Customer Care Center (CCC) unter oa@ottobock.com oder beim Service des Herstellers (Adressen siehe hintere Umschlaginnenseite oder Rückseite) anfordern. Die PDF-Datei kann auch in vergrößerter Form dargestellt werden.
- ► Bei weiteren Fragen zur Gebrauchsanweisung wenden Sie sich bitte an das Fachpersonal, das Ihnen das Produkt übergeben hat.

Sie haben ein Qualitätsprodukt erhalten, das Ihnen einen Einsatz im Innenbereich ermöglicht.

Machen Sie sich vor Nutzung des Produkts mit der Handhabung, Funktion und Verwendung des Produkts vertraut, um Verletzungen jeder Art auszuschließen. Die vorliegende Gebrauchsanweisung vermittelt Ihnen das dafür nötige Wissen.

Beachten Sie insbesondere Folgendes:

- Begleitpersonen (Personen, die das Produkt bedienen und schieben) sollten sich in den Gebrauch des Produktes mit Hilfe dieser Gebrauchsanweisung vom Fachpersonal einweisen lassen.
- Das Produkt wurde an die Bedürfnisse des Benutzers angepasst. Nachträgliche Veränderungen dürfen nur von Fachpersonal durchgeführt werden. Wir empfehlen eine regelmäßige Überprüfung der Produktanpassung, um eine optimale Versorgung langfristig zu gewährleisten. Insbesondere bei heranwachsenden Kindern und Jugendlichen ist eine halbjährliche Anpassung geboten.
- Bei Fragen oder Problemen wenden Sie sich an das Fachpersonal, das dieses Produkt angepasst hat oder an den Service des Herstellers (Adressen siehe hintere Umschlaginnenseite oder Rückseite).
- Das Produkt ist ausschließlich mit den hier aufgeführten Optionen zu kombinieren. Für Kombinationen mit Medizinprodukten und/oder Zubehörteilen anderer Hersteller außerhalb des Baukastensystems übernimmt der Hersteller keine Haftung. Beachten Sie auch die Angaben im Kapitel „Haftung“.
- Service und Reparaturen am Produkt dürfen nur von qualifiziertem Fachpersonal durchgeführt werden. Wenden Sie sich bei Problemen an den für Sie zuständigen Fachhändler. Bei Reparaturen erhalten Sie dort ausschließlich Ersatzteile von Ottobock.
- Ihr Produkt kann von den dargestellten Varianten abweichen. Insbesondere sind nicht alle in dieser Gebrauchsanweisung beschriebenen Optionen an Ihrem Produkt verbaut.
- Technische Änderungen zu der in dieser Gebrauchsanweisung beschriebenen Ausführung behält sich der Hersteller vor.

2 Bestimmungsgemäße Verwendung

2.1 Verwendungszweck

Das Zimmeruntergestell Kimba dient der Aufnahme von Sitzsystemen für gehunfähige und gehbehinderte Kinder von ca. 1 – 10 Jahren (je nach Größe und Gewicht des Kindes). Es ist zur optimalen individuellen Anpassung an die Bedürfnisse des Benutzers vielfach ver- und einstellbar.

Das Produkt wird durch eine Begleitperson bedient (Fremdbeförderung) und kann im Innenbereich eingesetzt werden.

Zur optimalen Anpassung an das jeweilige Sitzsystem sind entsprechende Einstellarbeiten notwendig. Diese dürfen nur durch das Fachpersonal vorgenommen werden.

Das Produkt ist ausschließlich mit den Optionen zu verwenden, die im Produkt-Bestellblatt aufgeführt sind.

Eine Gewähr kann nur übernommen werden, wenn das Produkt unter den vorgegebenen Bedingungen und zu den vorgesehenen Zwecken eingesetzt wird.

2.2 Indikationen

Das Produkt erlaubt bei gleichzeitiger Verwendung der Kimba Neo Sitzeinheit einen Einsatz bei Gehunfähigkeit/Gehbehinderung, z. B. durch:

- Lähmungen (Paraplegie, Tetraplegie)
- Gliedmaßenverlust (Beinamputation)
- Gliedmaßendefekt oder Gliedmaßendeformation
- Gelenkkontrakturen oder Gelenkschäden
- neuro-muskuläre Erkrankungen

2.3 Kontraindikationen

Nicht bekannt.

2.4 Qualifikation

Dieses Produkt darf nur von entsprechend ausgebildetem Fachpersonal ausgewählt und angepasst werden.

3 Sicherheit

3.1 Bedeutung der Warnsymbolik

⚠ WARNUNG	Warnung vor möglichen schweren Unfall- und Verletzungsgefahren.
⚠ VORSICHT	Warnung vor möglichen Unfall- und Verletzungsgefahren.
HINWEIS	Warnung vor möglichen technischen Schäden.

3.2 Allgemeine Sicherheitshinweise

⚠ WARNUNG

Fehlende Einweisung

Umkippen, Sturz des Benutzers durch mangelnde Kenntnisse

► Weisen Sie den Benutzer oder die Begleitperson bei der Übergabe in den sicheren Gebrauch des Produkts ein.

HINWEIS

Verwenden einer ungeeigneten Verpackung

Beschädigung des Produkts durch Transport in falscher Verpackung

► Verwenden Sie zur Auslieferung des Produkts nur die Originalverpackung.

3.3 Sicherheitshinweise zur Montage

⚠ WARNUNG

Verwenden alternativer Sitzsysteme anderer Hersteller

Schwere Verletzungen des Benutzers durch falsch dimensionierte Sitzschalen

► Wird das Produkt mit einem alternativem Sitzsystem oder Sitzschalen anderer Hersteller ausgestattet, ist auf die richtige Dimension der Sitzschale zu achten.

► Das Fachpersonal ist verpflichtet, für eine solche Kombination die statische Stabilität sicherstellen.

► Halten Sie die maximal zulässige Zuladung ein (siehe Seite 14).

3.4 Sicherheitshinweise zur Benutzung

Gefahren beim Herstellen der Gebrauchsfähigkeit

⚠ WARNUNG

Selbstständige Modifikation der Einstellungen

Schwere Verletzungen des Benutzers durch unzulässige Änderungen am Produkt

- ► Behalten Sie die Einstellungen des Fachpersonals bei. Sie dürfen nur diejenigen Einstellungen selbstständig anpassen, die im Kapitel „Gebrauch“ dieser Gebrauchsanweisung beschrieben sind.
- ► Wenden Sie sich bei Problemen mit der Einstellung an das Fachpersonal, das Ihr Produkt angepasst hat.
- ► Besprechen Sie sämtliche Änderungen von Einstellungen vorab mit dem Fachpersonal/Therapeuten, um Gesundheitsschäden zu verhindern und Therapieergebnisse nicht zu gefährden.

⚠ WARNUNG

Falscher Umgang mit Verpackungsmaterialien

Erstickungsgefahr durch Vernachlässigen der Aufsichtspflicht

- ► Achten Sie darauf, dass die Verpackungsmaterialien nicht in Kinderhände gelangen.

Gefahren beim Fahren und Abstellen

⚠ WARNUNG

Unbeaufsichtigtes Abstellen

Herausfallen, Sturz des Benutzers durch Vernachlässigen der Aufsichtspflicht

- ► Lassen Sie den Benutzer nie unbeaufsichtigt, auch dann nicht, wenn dieser durch Positionierungsgurte oder Sicherheitsgurte gesichert ist und die Bremsen angezogen sind.

⚠ VORSICHT

Unzulässiger Gebrauch

Sturz, Umkippen des Benutzers durch Anwenderfehler

- ► Der Benutzer darf sich beim Ergreifen von Gegenständen nicht zu weit aus dem Sitz herauslehnen. Auch bei heftigen Bewegungen des Benutzers besteht unter Umständen Kippgefahr
- ► Das Produkt darf nur auf ebenem und festem Untergrund im Innenbereich verwendet werden.
- ► Das Produkt darf nur mit geschlossenen Bremsen abgestellt werden.
- ► Sichern Sie beim kurzzeitigen Befahren von Rampen immer nach hinten ab.
- ► Achten Sie besonders auf mögliche Gefahrensituationen, z. B. beim Überwinden von Stufen.

⚠ VORSICHT

Schwerpunktverlagerung durch Anhängen schwerer Taschen

Kippen, Überschlagen des Benutzers durch Anwenderfehler

- ► Hängen Sie keine schweren Taschen oder Ähnliches an das Therapiegerät.
- ► Beachten Sie die maximale Belastbarkeit je Modell (siehe Kap. Technische Daten).

Gefahren durch Montage- und Einstellfehler

⚠ VORSICHT

Nicht gesicherte Schraubverbindungen

Klemmen, Quetschen, Umkippen, Sturz des Benutzers durch Montagefehler

- ► Ziehen Sie nach allen Ein- bzw. Verstellungen die Befestigungsschrauben/Befestigungsmuttern wieder fest an.
- ► Beachten Sie, dass alle Stellhebel handfest ohne Zuhilfenahme von Werkzeugen angezogen werden.

Gefahren durch fehlerhafte Nutzung des Produkts

⚠ WARNUNG

Überschreiten der Nutzungsdauer

Schwerwiegende Verletzungen durch Nichtbeachtung von Herstellervorgaben

- ► Ein Gebrauch des Produkts über die angegebene erwartete Nutzungsdauer hinaus (siehe Seite 14) führt zu einer Erhöhung der Restrisiken und sollte nur unter sorgfältiger, qualifizierter Abwägung des Betreibers erfolgen.
- ► Wird die Nutzungsdauer erreicht, sollte sich der Benutzer oder eine verantwortliche Begleitperson an das Fachpersonal wenden, das dieses Produkt angepasst hat oder an den Service des Herstellers (Adresse siehe hintere Umschlaginnenseite oder Rückseite). Dort kann sich der Benutzer über bekannte Risiken und über die aktuellen Möglichkeiten der Aufarbeitung des Produktes informieren.

⚠ VORSICHT

Unkontrolliertes Fahrverhalten, unerwartete Geräusche oder Gerüche

Stürzen, Umkippen, Kollision mit Personen oder Gegenständen in der Umgebung durch Defekte

- ► Nehmen Sie beim Erkennen von Fehlern, Defekten oder anderen Gefahren, die zu Personenschäden führen können, das Produkt sofort außer Betrieb. Dazu gehören unkontrollierte Bewegungen sowie unerwartete bzw. vorher nicht festgestellte Geräusche oder Gerüche, die vom Auslieferungszustand des Produkts stark abweichen.
- ► Wenden Sie sich an Ihren autorisierten Fachhändler.

HINWEIS

Verwenden einer ungeeigneten Verpackung

Beschädigung des Produkts durch Transport in falscher Verpackung

- ► Verwenden Sie zur Auslieferung des Produkts nur die Originalverpackung.

3.4.1 Weitere Hinweise

INFORMATION

Beachten Sie, dass alle Zubehör- und Anbauteile die verbleibende Zuladekapazität reduzieren.

3.5 Typenschild und Warnschilder

3.5.1 Typenschild

Label/Etikett	Bedeutung	
	A	Typenbezeichnung
	B	Artikelnummer des Herstellers
	C	Maximale Zuladung (siehe Kapitel „Technische Daten“)
	D	Herstellerangabe, Adresse, Herstellerland
	E	Seriennummer*
	F	Europäische Artikelnummer (EAN)
	G	Vor Benutzung Gebrauchsanweisung lesen.
	H	CE-Kennzeichen – Produktsicherheit in Übereinstimmung mit den EU-Richtlinien

* YYYY = Fertigungsjahr; WW = Fertigungswoche; KK = Fertigungsort; XXXX = fortlaufende Produktionsnummer

3.5.2 Warnschilder

Label/Etikett	Bedeutung	
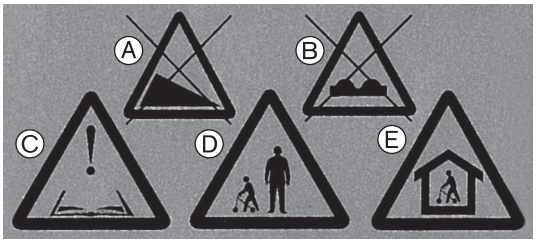	Warnungen vor möglichen Verletzungsgefahren:	
	A	Keine steilen Neigungen befahren. Rehabilitationsgerät nicht auf steilen Neigungen abstellen.
	B	Rehabilitationsgerät nur auf ebenem und festem Untergrund verwenden.
	C	Vor Benutzung Gebrauchsanweisung lesen.
	D	Rehabilitationsgerät nur unter Aufsicht betreiben. Kinder nie unbeaufsichtigt lassen.
	E	Rehabilitationsgerät ist für die Innenbereichsnutzung vorgesehen.

Label/Etikett	Bedeutung	
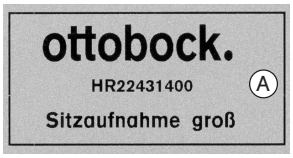	**A**	Untergestell mit großer Sitzaufnahme
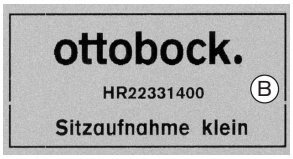	**B**	Untergestell mit kleiner Sitzaufnahme

4 Anlieferung

4.1 Lieferumfang

In der Originalverpackung befinden sich folgende Komponenten:

- Fahrgestell
- Einschub mit Kippverstellung
- Gebrauchsanweisung und benötigtes Werkzeug
- Schiebegriff (Zubehör)

4.2 Aufbewahrung

Das Produkt muss trocken aufbewahrt werden. Dabei sind Umgebungstemperaturen von **–10 °C bis +40 °C** einzuhalten.

Eine Demontage oder das Zusammenfalten des Produkts sind nicht erforderlich.

5 Herstellung der Gebrauchsfähigkeit

5.1 Zusammenbau

INFORMATION

► In diesem Kapitel wird nur der einfache Zusammenbau des Zimmeruntergestells beschrieben. Beachten Sie die Angaben zur Sitzhöhenverstellung (siehe Seite 11), zum Einstellen der Sitzneigung (siehe Seite 11) und zum Einstellen der Kippsicherung (siehe Seite 11). Nehmen Sie diese Einstellungen bei Bedarf zeitgleich mit dem Zusammenbau vor.

► Zur Montage der Option Schiebegriff: siehe Seite 12.

Basisrahmen montieren

1) Die Transportsicherungen und Verpackungen entfernen.
2) Die Schrauben am Basisrahmen lösen und entfernen (siehe Abb. 1, Pos. 1).

3) Die Aufnahme in den Basisrahmen einschieben und mit den Schrauben am Basisrahmen befestigen (siehe Abb. 2, Pos. 1; siehe Abb. 1, Pos. 1).
INFORMATION: Beachten Sie dabei, dass die Bohrung für die Stativfeder in Fahrtrichtung links zeigt (siehe Abb. 2, Pos. 2; siehe Abb. 3, Pos. 1).

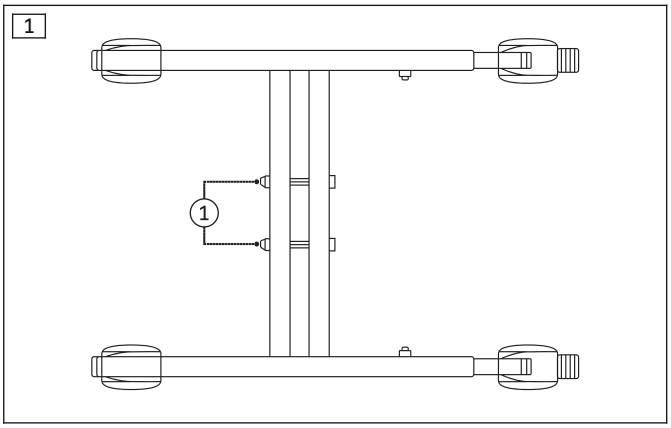

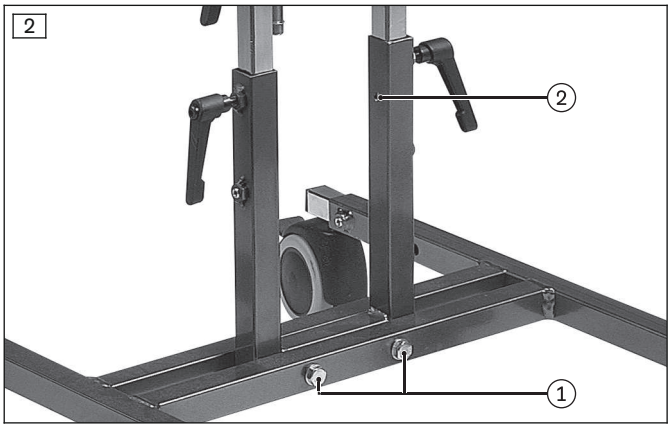

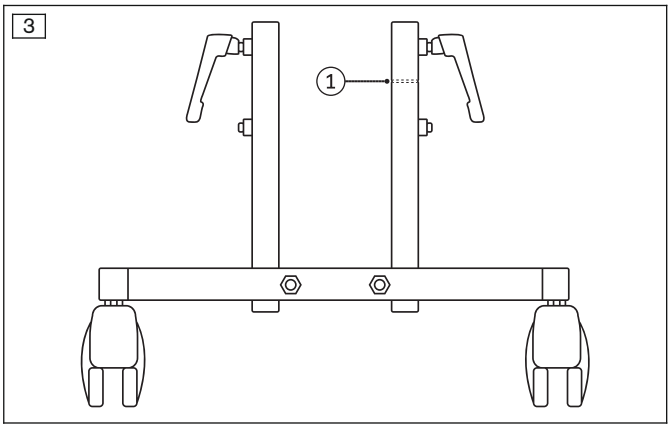

Kippverstellung montieren

► Den Einschub mit gedrückter Stativfeder in die Aufnahme schieben, bis die Stativfeder in der Bohrung einrastet (siehe Abb. 4, Pos. 1).
Dabei auf die Ausrichtung der Kippverstellung achten: Die Kippverstellung in Fahrtrichtung nach hinten ausrichten (siehe Abb. 5, Pos. 1).

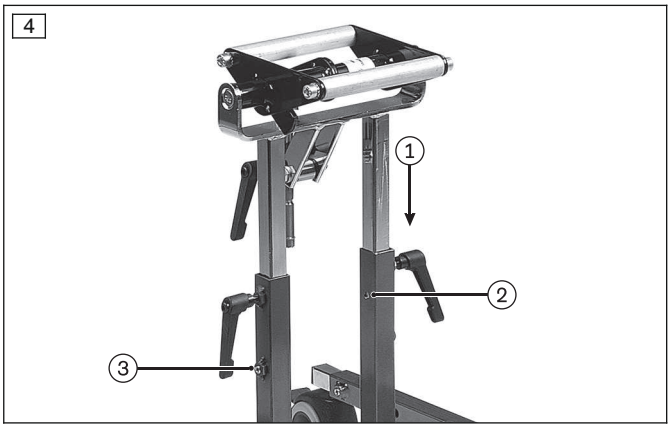

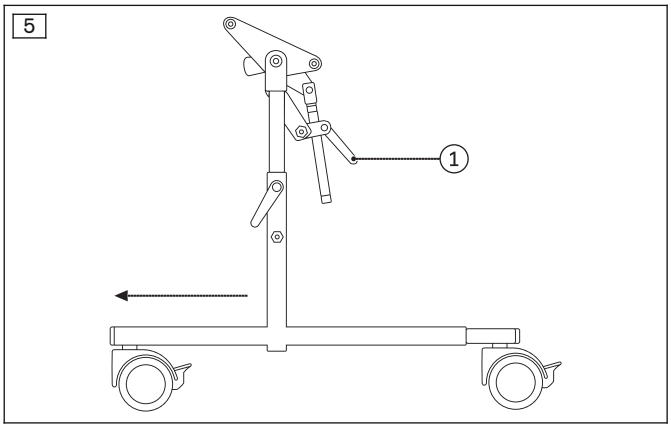

6 Gebrauch

6.1 Hinweise zur Benutzung

⚠ VORSICHT

Fehlende Überprüfung der Funktionsfähigkeit

Sturz, Umkippen des Benutzers durch mangelnde Wartung

- ► Prüfen Sie im Interesse der Sicherheit des Benutzers die Funktionsfähigkeit des Produkts vor jedem Einsatz.
- ► Nutzen Sie dazu auch die Hinweise im Kapitel „Wartung“ > „Wartungsintervalle“.

⚠ VORSICHT

Unkontrolliertes Fahrverhalten, unerwartete Geräusche

Stürzen, Umkippen, Kollision mit Personen oder Gegenständen in der Umgebung durch Defekte

- ► Nehmen Sie beim Erkennen von Fehlern, Defekten oder anderen Gefahren, die zu Personenschäden führen können, das Produkt sofort außer Betrieb. Dazu gehören unkontrollierte (Fahr)bewegungen sowie unerwartete bzw. vorher nicht festgestellte Geräusche, die vom Auslieferungszustand des Produkts stark abweichen.
- ► Wenden Sie sich an Ihren autorisierten Fachhändler.

INFORMATION

Beachten Sie auch die Sicherheitshinweise im Kapitel „Sicherheit“ > „Sicherheitshinweise zur Benutzung“.

6.2 Weitere Gebrauchshinweise

- Das Anhängen von Lasten (z. B. Rucksäcke) kann die Stabilität negativ beeinflussen. Es ist daher nicht zulässig, zusätzliche Lasten am Rollstuhl anzuhängen.

6.3 Grundfunktionen

6.3.1 Abnehmen/Aufsetzen der Sitzeinheit

⚠ VORSICHT

Falsches Aufsetzen der Sitzeinheit

Herausfallen des Benutzers durch nicht gesicherte Sitzeinheit

- ► Sichern Sie die Sitzeinheit mit der Sitzverriegelung.
- ► Achten Sie bei jedem Aufsetzen der Sitzeinheit darauf, dass diese hörbar auf dem Untergestell einrastet.

INFORMATION

- ► Nachfolgend wird das Abnehmen und Aufsetzen einer Sitzeinheit in allgemeiner Form kurz beschrieben.
  - → **Bei einer Versorgung mit einer Kimba Neo Sitzeinheit:** Nähere Informationen entnehmen Sie der Gebrauchsanweisung zum Kimba Neo.
  - → **Bei einer Versorgung mit einer individuellen Sitzschale oder einem anderen Sitzsystem:** Nähere Informationen erhalten Sie vom Fachpersonal, dass die Sitzeinheit angepasst, ausgewählt oder gefertigt hat.

Zum Umsetzen der Sitzeinheit auf einen Reha-Kinderwagen lässt sich die Sitzeinheit vom Zimmeruntergestell leicht lösen. Dies ist vor allem dann von Bedeutung, wenn die Sitzeinheit auf einem Zimmeruntergestell als Innenraumversorgung und auf einem Straßengestell als Straßenversorgung zum Einsatz kommen und somit leicht umsetzbar sein soll.

Sitzeinheit abnehmen (ohne Abb.)

1) Neben die Sitzeinheit treten und mit einer Hand die Rückenlehne greifen.
2) Den unter dem Sitz befindlichen Ausrückhebel mit dem Griff in Richtung Fußbank ziehen. Die Halteklaue gibt nun die Sitzaufnahme frei.
3) Den Sitz ca. **45°** nach hinten kippen und dann nach oben heraus heben.

Sitzeinheit aufsetzen (ohne Abb.)

1) Den Sitz am Rückenteil und unter der Sitzfläche fassen.
2) Die Arretiereinheit unter der Sitzfläche in einem Winkel von ca. **45°** zuerst auf das jeweils hintere Rohr der Sitzaufnahme aufsetzen.

3) Die Vorderkante des Sitzes auf das Untergestell drücken, bis die Halteklaue hörbar auf dem vorderen Rohr der Sitzaufnahme einrastet.
4) Mit kurzem Rucken den festen Sitz der Sitzeinheit prüfen.

6.3.2 Einstellen der Sitzhöhe

⚠ VORSICHT

Unbeabsichtigtes Lösen der Sitzhöhenverstellung

Sturz des Benutzers durch Einstellfehler

► Ziehen Sie die Klemmhebel nach jeder Sitzverstellung fest an.

1) Die Klemmhebel lösen (siehe Abb. 6, Pos. 1).
2) Die Gewindestifte lösen (siehe Abb. 6, Pos. 2).
3) Die Sitzaufnahme in die gewünschte Höhe bringen (maximal bis zum Einrasten der Stativfeder, siehe Kapitel „Zusammenbau": siehe Seite 8).
4) Die Klemmhebel fest schließen. Die Gewindestifte wieder fest anziehen.
   INFORMATION: Die Klemmhebel können im Leerlauf bewegt werden. Ziehen Sie dazu die Klemmhebel ein wenig von den Gewindestiften weg und drehen Sie diese in eine bedienungsgünstigere Position.

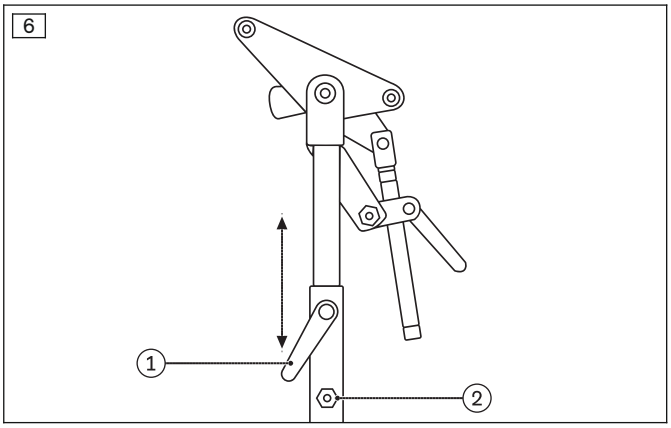

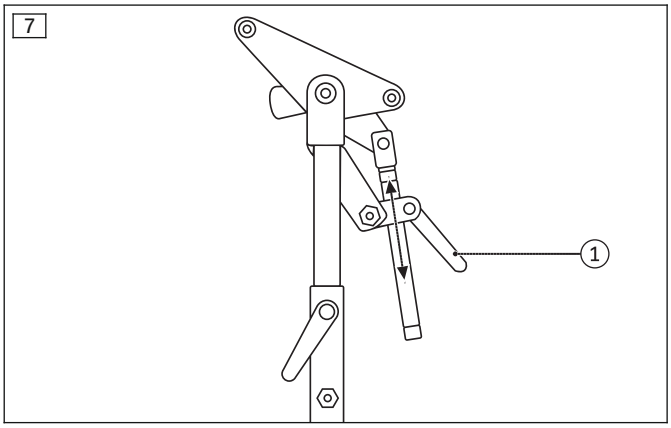

6.3.3 Einstellen der Sitzneigung

⚠ VORSICHT

Selbständiges Verstellen der Sitzneigung

Sturz des Benutzers durch Einstellfehler

► Ziehen Sie die Klemmhebel nach jeder Neigungsverstellung fest an.

1) Die Klemmhebel lösen (siehe Abb. 7, Pos. 1).
2) Die Sitzaufnahme im Winkel verstellen.
3) Die Klemmhebel wieder fest anziehen.
   VORSICHT! Das Untergestell muss wegen der zunehmenden Kippgefahr bei Verstellung der Sitzneigung teleskopiert werden. Beachten Sie dazu die Angaben im folgenden Kapitel.

6.3.4 Einstellen der Kippsicherung

⚠ VORSICHT

Instabiler Grundrahmen

Umkippen, Sturz durch falsch montierte Kippsicherung

► Das Untergestell muss wegen der zunehmenden Kippgefahr bei Verstellung der Sitzneigung teleskopiert werden.

► Ziehen Sie nach jeder Verstellung der Kippsicherung die Gewindestifte wieder fest an (siehe Abb. 9, Pos. 1).

► Prüfen Sie bei längerem Gebrauch ohne Verstellung den festen Sitz der Gewindestifte. Ziehen Sie diese bei Bedarf nach.

1) Die Gewindestifte lösen (siehe Abb. 8, Pos. 1; siehe Abb. 9, Pos. 1).
2) Die Teleskoprohre der Räder bis maximal zum Einrasten der Stativfeder herausziehen (siehe Abb. 8, Pos. 2; siehe Abb. 9, Pos. 2).

3) Die Gewindestifte wieder fest anziehen.

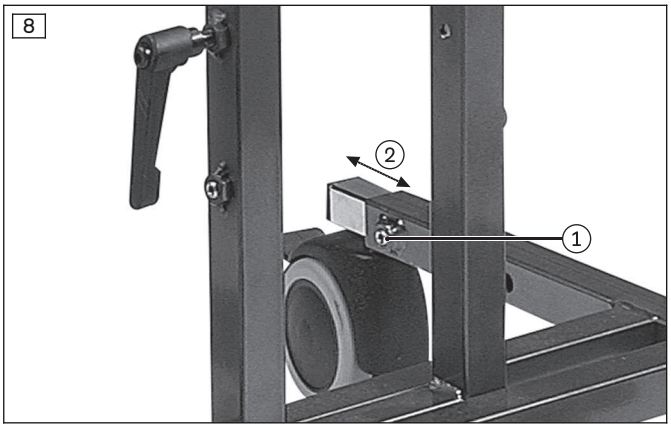

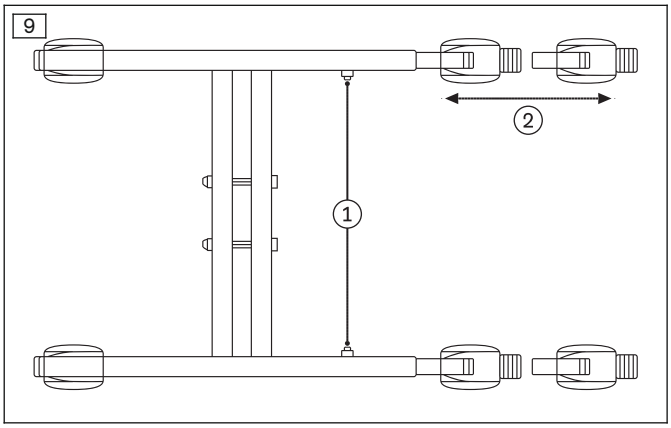

6.3.5 Betätigen der Bremse

⚠ VORSICHT

Nicht geschlossene Bremse

Sturz, Umkippen des Benutzers durch Wegrollen

► Schließen Sie vor dem Ein- und Aussteigen des Benutzers immer die Bremse.

► Prüfen Sie von Zeit zu Zeit die sichere Bremsfunktion.

1) **Bremsen schließen:** Die Bremshebel mit der Fußspitze nach unten drücken (siehe Abb. 10, Pos. 1).
2) **Bremsen öffnen:** Die Bremshebel mit der Fußspitze nach oben ziehen.

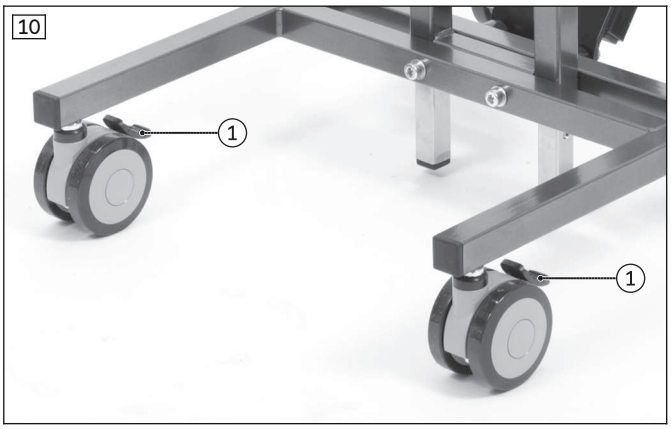

6.4 Weitere Optionen

6.4.1 Schiebegriff

1) Die Schrauben am Basisrahmen lösen und mit den mitgelieferten langen Schrauben ersetzen (siehe Abb. 12, Pos. 1).
2) Die Aufnahmeplatte für den Schiebegriff auf der Seite des Basisrahmens montieren, an der die Teleskoprohre der Räder montiert sind (siehe Abb. 12, Pos. 2).
3) Die langen Schrauben fest anziehen (siehe Abb. 12, Pos. 1).
4) Den Schiebegriff in die Aufnahmeplatte einstecken und einrasten lassen (siehe Abb. 11).
   INFORMATION: Bei Bedarf kann der Schiebegriff jeder Zeit entnommen werden. Ziehen Sie dazu den Zugschnäpper hinter der Aufnahmeplatte zu sich und nehmen Sie den Schiebegriff aus der Aufnahmeplatte nach oben heraus (siehe Abb. 12, Pos. 3).

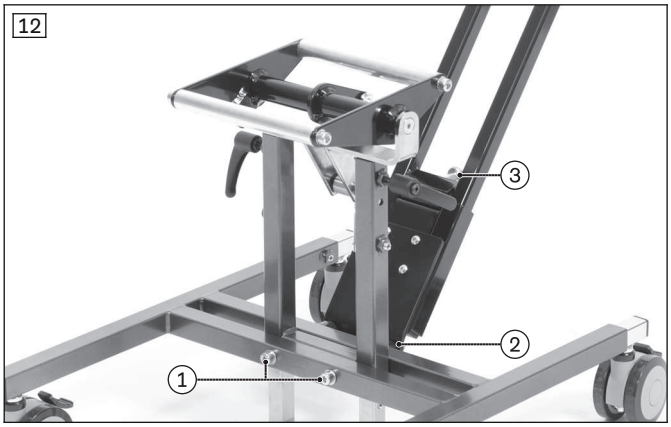

7 Wartung

- Die Funktionsfähigkeit des Produkts **vor jedem Einsatz** überprüfen.
- Bei festgestellten Mängeln sollte die Verwendung des Produkts unterbleiben. Dies gilt insbesondere bei Instabilität des Produkts oder geändertem Fahrverhalten sowie bei Problemen mit der Sitzposition des Benutzers oder der Stabilität des Sitzes. Um die Mängel zu beheben ist umgehend das Fachpersonal zu informieren.
- Gleiches gilt, wenn lockere, verschlissene, verbogene oder beschädigte Teile, Rahmenrisse oder Rahmenbrüche bemerkt werden.
- Einige Wartungsarbeiten können in einem festgelegten Umfang zu Hause durchgeführt werden (siehe Kapitel „Wartungsintervalle“).
- Der Hersteller empfiehlt zudem eine regelmäßige Wartung **alle 12 Monate** durch autorisiertes Fachpersonal.
- Unterbleibt die Wartung des Produkts, kann dies zu schwerwiegenden oder lebensbedrohlichen Verletzungen für den Benutzer des Produkts führen.
- Service- und Reparaturarbeiten dürfen nur von autorisiertem Fachpersonal oder vom Hersteller durchgeführt werden. Bei Reparaturen werden dort ausschließlich Ersatzteile von Ottobock verbaut.

7.1 Wartungsintervalle

Die nachfolgend beschriebenen Funktionen sind in den angegebenen Abständen vom Benutzer oder einer Begleitperson zu überprüfen:

Prüftätigkeit vor Gebrauch	täglich	wöchentlich	monatlich
Funktionsprüfung der Sitzaufnahme und der Kippsicherung	X		
Funktionsprüfung der Bremse		X	
Prüfung der Schraubverbindungen		X	
Sichtprüfung der Verschleißteile wie Räder			X
Prüfung der Lesbarkeit aller Etiketten und Kennzeichnungen am Produkt			X

8 Entsorgung

8.1 Hinweise zur Entsorgung

Das Produkt ist zur Entsorgung an den Fachhändler zurückzugeben.

Alle Komponenten des Produkts sind gemäß den jeweiligen landesspezifisch geltenden Umweltschutzbestimmungen zu entsorgen.

8.2 Hinweise zum Wiedereinsatz

Das Produkt ist zum Wiedereinsatz geeignet.

Produkte im Wiedereinsatz unterliegen – ähnlich wie gebrauchte Maschinen oder Fahrzeuge – einer besonderen Belastung. Die Merkmale und Leistungen dürfen sich nicht derart ändern, dass die Sicherheit der Benutzer und ggf. Dritter während der Lebensdauer gefährdet wird.

Für den Wiedereinsatz ist das betreffende Produkt zunächst gründlich zu reinigen und zu desinfizieren. Anschließend ist das Produkt von einem autorisierten Fachmann auf Zustand, Verschleiß und Beschädigungen zu überprü-

fen. Sämtliche verschlissenen und beschädigten Teile sowie für den Benutzer unpassende/ungeeignete Komponenten sind auszutauschen.

Detailinformationen zum Austausch der Teile sowie Angaben zu benötigten Werkzeugen und zu vorgeschriebenen Serviceintervallen sind der Service-Anleitung zu entnehmen.

9 Rechtliche Hinweise

Alle rechtlichen Bedingungen unterliegen dem jeweiligen Landesrecht des Verwenderlandes und können dementsprechend variieren.

9.1 Haftung

Der Hersteller haftet, wenn das Produkt gemäß den Beschreibungen und Anweisungen in diesem Dokument verwendet wird. Für Schäden, die durch Nichtbeachtung dieses Dokuments, insbesondere durch unsachgemäße Verwendung oder unerlaubte Veränderung des Produkts verursacht werden, haftet der Hersteller nicht.

9.2 CE-Konformität

Das Produkt erfüllt die Anforderungen der europäischen Richtlinie 93/42/EWG für Medizinprodukte. Aufgrund der Klassifizierungskriterien nach Anhang IX dieser Richtlinie wurde das Produkt in die Klasse I eingestuft. Die Konformitätserklärung wurde deshalb vom Hersteller in alleiniger Verantwortung gemäß Anhang VII der Richtlinie erstellt.

9.3 Garantie

Nähere Informationen zu den Garantiebedingungen erteilt das Fachpersonal, das dieses Produkt angepasst hat oder der Service des Herstellers (Adressen siehe hintere Umschlaginnenseite).

9.4 Nutzungsdauer

Erwartete Nutzungsdauer: **4 Jahre.**

Die erwartete Nutzungsdauer wurde bei der Auslegung, der Herstellung und den Vorgaben zum bestimmungsgemäßen Gebrauch des Produkts zu Grunde gelegt. Diese beinhalten auch Vorgaben zur Instandhaltung, zur Sicherung der Wirksamkeit und zur Sicherheit des Produkts.

Ein Gebrauch über die angegebene erwartete Nutzungsdauer hinaus führt zu einer Erhöhung der Restrisiken und sollte nur unter sorgfältiger, qualifizierter Abwägung durch den Betreiber erfolgen.

Wird die Nutzungsdauer erreicht, sollte sich der Benutzer oder eine verantwortliche Begleitperson an das Fachpersonal wenden, das dieses Produkt angepasst hat oder an den Service des Herstellers (Adresse siehe hintere Umschlaginnenseite oder Rückseite). Dort kann sich der Benutzer über bekannte Risiken und über die aktuellen Möglichkeiten der Aufarbeitung des Produktes informieren.

10 Technische Daten

INFORMATION

- ► Viele technische Daten sind nachfolgend in mm angegeben. Beachten Sie, dass – sofern nicht anders angegeben – die Einstellungen am Produkt nicht im mm-Bereich, sondern nur in Schritten von ca. **0,5 cm** oder **1 cm** vorgenommen werden.
- ► Beachten Sie, dass bei Einstellarbeiten die erreichten Werte von den nachfolgend aufgeführten Werten abweichen können. Die Abweichung kann **±10 mm und ±2°** betragen.

Maße und Gewichte	**Modell 2231 / 2241**	**Modell 2233 / 2243**
Länge **[mm]**	620 – 780	620 – 780
Breite **[mm]**	450	450
Höhe bis Oberkante Sitzaufnahme* **[mm]**	380 – 580	410 – 620
Kippung der Sitzaufnahme **[°]**	-10 bis +35	-10 bis +35
max. Zuladung **[kg]**	50	50
Gewicht **[kg]**	6,4 / 6,6	6,4 / 6,6

* bei 125 mm Raddurchmesser: +70 mm

Table of contents

EN

1 Foreword ... 16

2 Intended use ... 16
2.1 Indications for use ... 16
2.2 Indications ... 16
2.3 Contraindications ... 17
2.4 Qualification ... 17

3 Safety ... 17
3.1 Explanation of warning symbols ... 17
3.2 General safety instructions ... 17
3.3 Safety Instructions for Assembly ... 17
3.4 Safety instructions for use ... 17
3.4.1 Further information ... 19
3.5 Nameplate and warning labels ... 19
3.5.1 Nameplate ... 19
3.5.2 Warning labels ... 19

4 Delivery ... 20
4.1 Scope of delivery ... 20
4.2 Storage ... 20

5 Preparation for use ... 20
5.1 Assembly ... 20

6 Use ... 21
6.1 Information on use ... 21
6.2 Further instructions for use ... 22
6.3 Basic functions ... 22
6.3.1 Removing and mounting the seating unit ... 22
6.3.2 Adjusting the seat height ... 22
6.3.3 Setting the seat inclination ... 23
6.3.4 Setting the anti-tipper ... 23
6.3.5 Engaging the wheel lock ... 24
6.4 Additional options ... 24
6.4.1 Push handle ... 24

7 Maintenance ... 24
7.1 Maintenance intervals ... 25

8 Disposal ... 25
8.1 Disposal information ... 25
8.2 Information on re-use ... 25

9 Legal information ... 25
9.1 Liability ... 25
9.2 CE conformity ... 25
9.3 Warranty ... 25
9.4 Service life ... 25

10 Technical data ... 26

1 Foreword

INFORMATION

Last update: 2017-07-13

- ► Please read this document carefully before using the product.
- ► Follow the safety instructions to avoid injuries and damage to the product.
- ► Have yourself instructed by qualified personnel in the proper and safe use of the product.
- ► Please keep this document in a safe place.

INFORMATION

- ► New information regarding product safety and product recalls can be obtained from the Customer Care Center (CCC) at oa@ottobock.com or from the manufacturer's service department (see inside back cover or back page for addresses).
- ► You can request this document as a PDF file from the Customer Care Center (CCC) at oa@ottobock.com or from the manufacturer's service department (see inside back cover or back page for addresses). It is possible to increase the display size of the PDF document.
- ► For further questions about the instructions for use, please contact the qualified personnel who issued the product to you.

You have purchased a high-quality product for indoor use.

In order to exclude injuries of any type, familiarise yourself with the handling, functions and use of the product before using it. These instructions for use provide the necessary information.

Please note the following in particular:

- Attendants (persons who operate and push the product) must be instructed in the use of the product by qualified personnel using these instructions for use.
- The product has been adapted to the needs of the user. Further changes may be made only by qualified personnel. We recommend checking the product settings regularly in order to assure an optimum fit over the long term. For growing children and youths in particular, fitting should be performed every six months.
- In case of questions or problems, please consult the qualified personnel that adapted the product or the manufacturer's service (see inside back cover or back page for addresses).
- The product may be combined only with the options listed here. The manufacturer assumes no liability for combinations with third-party medical devices and/or accessories not included in the modular system. Please also observe the information in the section "Liability".
- Service and repairs to the product may only be carried out by qualified personnel. If you have any problems, please contact your specialist dealer. This ensures that any necessary repairs will be made exclusively with Ottobock spare parts.
- Your product may differ from the models shown. In particular, not all the options described in these instructions for use will be installed on your product.
- The manufacturer reserves the right to make technical changes to the model described in these instructions for use.

2 Intended use

2.1 Indications for use

The Kimba indoor mobility base is designed to hold seating systems for children with walking disabilities or who are unable to walk aged approx. 1–10 years (depending on the height and weight of the child). It is fully adjustable to provide for individual adaptation to the needs of the user.

The product is operated by an attendant (conveyance by another person) and can be used indoors.

Corresponding adjustment tasks are necessary for optimum adaptation to the respective seating system. These may only be carried out by qualified personnel.

The product may only be used with the options which are listed in the product order form.

The warranty applies only when the product is used according to the specified conditions and for the intended purposes.

2.2 Indications

The product can be used together with the Kimba Neo seating unit for a disability or walking impairment, for example due to:

- Paralysis (paraplegia, tetraplegia)
- Loss of limbs (leg amputation)
- Defects or deformation of the limbs
- Joint contractures or damage
- Neuromuscular diseases

2.3 Contraindications

Not known.

2.4 Qualification

This product may only be selected and adapted by trained qualified personnel.

3 Safety

3.1 Explanation of warning symbols

⚠ WARNING	Warning regarding possible serious risks of accident or injury.
⚠ CAUTION	Warning regarding possible risks of accident or injury.
NOTICE	Warning regarding possible technical damage.

3.2 General safety instructions

⚠ **WARNING**

Lack of instruction

Tipping over, falling of the user due to lack of knowledge

► Instruct the user or the attendant in the proper use of the product when handing it over.

NOTICE

Use of unsuitable packaging

Damage to the product caused by transportation using incorrect packaging

► Use only the original packaging for delivery of the product.

3.3 Safety Instructions for Assembly

⚠ **WARNING**

Use of alternative seating systems from other manufacturers

Serious injuries to the user due to improperly dimensioned seating shells

► If the product is fitted with an alternative seating system or seating shells from other manufacturers, make sure that the seating shell is the right size.

► It is the duty of the qualified personnel to ensure the static stability of a combination of this kind.

► Maintain the maximum load (see Page 26).

3.4 Safety instructions for use

Hazards during preparation for use

⚠ **WARNING**

Independent modification of settings

Serious injuries to the user due to unallowable changes to the product

► Do not modify the settings established by the qualified personnel. Only the settings described in the section “Use” in these instructions for use may be adjusted independently.

► In case of problems with the settings, please contact the qualified personnel who fitted your product.

► Discuss all changes to the settings with the qualified personnel/therapist in advance in order to minimise health hazards and avoid putting the therapy results at risk.

⚠ **WARNING**

Improper handling of packaging materials

Risk of suffocation due to neglect of the duty to supervise

- ► Packaging materials must be kept out of the reach of children.

Hazards while driving and parking

⚠ **WARNING**

Unsupervised parking

Falling out, falling of the user due to neglect of the duty to supervise

- ► Never leave the user unattended, not even when the positioning belts or safety belts are secured and the wheel locks are activated.

⚠ **CAUTION**

Impermissible use

Falling, tipping over of the user due to user error

- ► When reaching for objects, the user must not lean too far out of the seat. There is also a potential risk of tipping when the user makes strong movements.
- ► The product may be used only on solid, level surfaces indoors.
- ► The product may only be parked when the wheel locks are engaged.
- ► Always provide support to the rear when negotiating ramps for brief periods.
- ► Pay particular attention to potentially hazardous situations, e.g. crossing steps.

⚠ **CAUTION**

Hanging heavy bags on the product may change the centre of gravity

Tipping over, rolling over of the user due to user error

- ► Do not hang heavy bags or the like on the therapy device.
- ► Observe the maximum load for each model (see section “Technical data”).

Danger due to assembly and adjustment errors

⚠ **CAUTION**

Unsecured screw connections

Pinching, crushing, tipping over, falling of user due to assembly errors

- ► After all adjusting/readjusting work, retighten the attachment screws/nuts firmly.
- ► Please note that all adjustment levers are tightened by hand without the help of tools.

Hazards due to improper use of the product

⚠ **WARNING**

Exceeding the service life

Serious injuries due to failure to observe the manufacturer's requirements

- ► Using the product beyond the specified expected service life (see Page 25) leads to increased residual risk and should only take place subject to the due diligence and deliberations of qualified personnel.
- ► If the service life is reached, the user or a responsible attendant should contact the qualified personnel who fitted the product or the manufacturer's servicing department (see inside rear cover or back page for address). Here the user can obtain information about known risks and the current options for refurbishing the product.

⚠ CAUTION

Uncontrolled driving behaviour, unexpected sounds or odours

Falling, tipping, collision with persons or nearby objects due to defects

- ► If any faults, defects or other hazards that can lead to personal injury are detected, the product must be taken out of service immediately. This includes uncontrolled movements as well as sounds that are unexpected or previously not noted or odours that deviate significantly from the state of the product at the time of delivery.
- ► Please contact your authorised dealer.

NOTICE

Use of unsuitable packaging

Damage to the product caused by transportation using incorrect packaging

- ► Use only the original packaging for delivery of the product.

3.4.1 Further information

INFORMATION

Please note that all options and add-on components will reduce the remaining load capacity.

3.5 Nameplate and warning labels

3.5.1 Nameplate

Label		Meaning
	A	Type designation
	B	Manufacturer's article number
	C	Maximum load (see section "Technical data")
	D	Manufacturer information, address, country of origin
	E	Serial number*
	F	European article number (EAN)
	G	Read the instructions for use before using the product.
	H	CE marking – product safety in accordance with EU directives

* YYYY = year of manufacture; WW = week of manufacture; KK = production site; XXXX = sequential production number

3.5.2 Warning labels

Label		Meaning
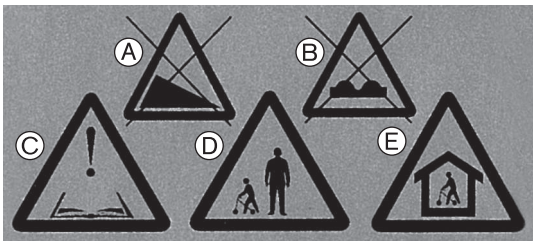		Warnings regarding possible risks of injury:
	A	Do not drive on steep slopes. Do not park rehabilitation device on steep slopes.
	B	Use rehabilitation device only on solid, level ground.
	C	Read the instructions for use before using the product.
	D	Operate the rehabilitation device under supervision only. Never leave children unattended.
	E	Rehabilitation device is intended for indoor use.

Label		Meaning
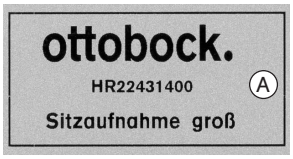	**A**	Base frame with large seat adapter
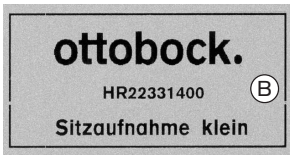	**B**	Base frame with small seat adapter

4 Delivery

4.1 Scope of delivery

The following components are included in the original package:

- Chassis
- Slide-in module with tilt adjustment mechanism
- Instructions for use and required tools
- Push handle (accessory)

4.2 Storage

The product must be stored in a dry place. An ambient temperature between **-10 °C and +40 °C** must be maintained.

It is not necessary to disassemble or fold up the product.

5 Preparation for use

5.1 Assembly

INFORMATION

► This section describes the simple assembly of the indoor mobility base only. Please note the specifications regarding the seat height adjustment (see Page 22), setting the seat inclination (see Page 23) and setting the anti-tipper (see Page 23). If required, carry out these settings at the same time as the assembly.

► To install the push handle option: see Page 24.

Installing the basic frame

1) Remove the transport locks and packaging material.
2) Loosen and remove the screws on the basic frame (see fig. 1, item 1).
3) Slide the adapter into the basic frame and use the screws to attach it to the basic frame (see fig. 2, item 1; see fig. 1, item 1).
   INFORMATION: In doing so, please note that the hole for the tripod spring is on the left side with respect to the direction of travel (see fig. 2, item 2; see fig. 3, item 1).

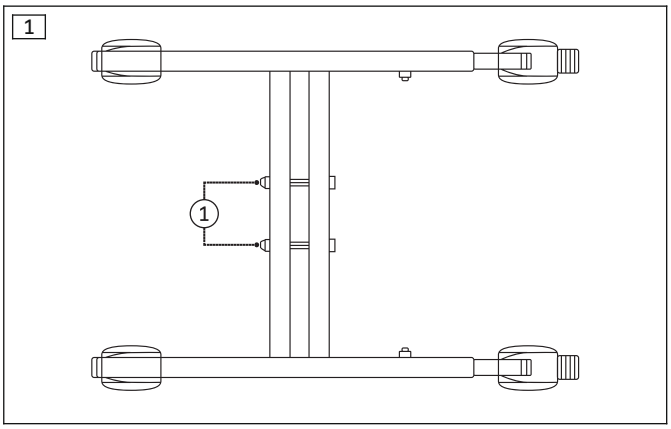

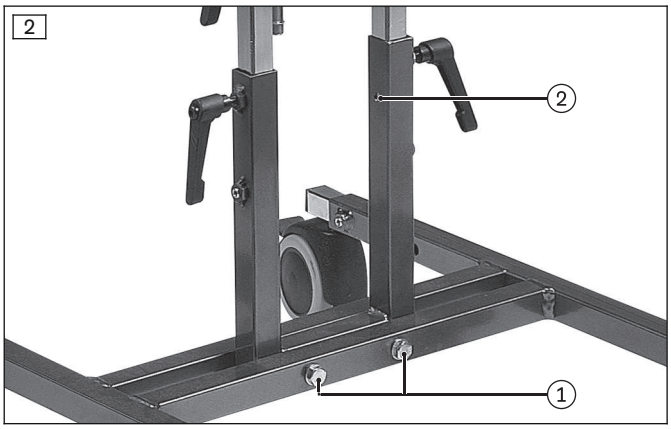

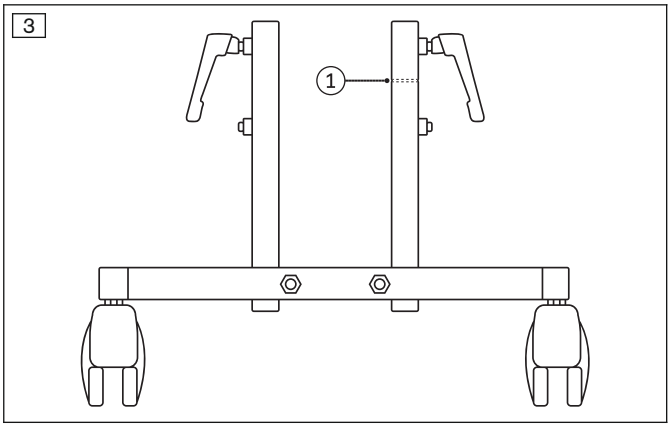

Installing the tilt adjustment mechanism

► While the tripod spring is depressed, slide the slide-in module into the adapter until the tripod spring engages in the hole (see fig. 4, item 1).
As you do so, pay attention to the alignment of the tilt adjustment mechanism: Align the tilt adjustment mechanism towards the back with respect to the direction of travel (see fig. 5, item 1).

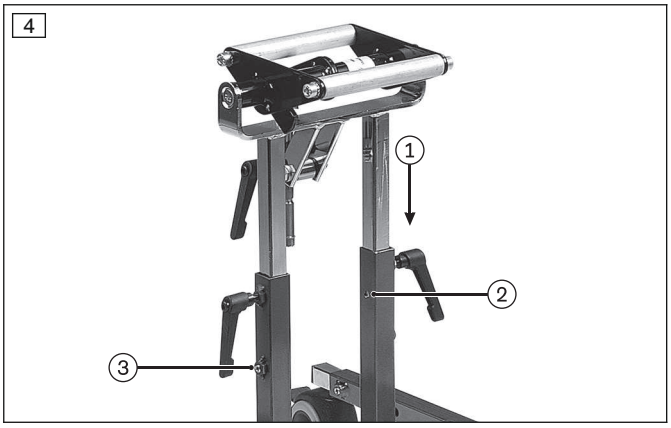

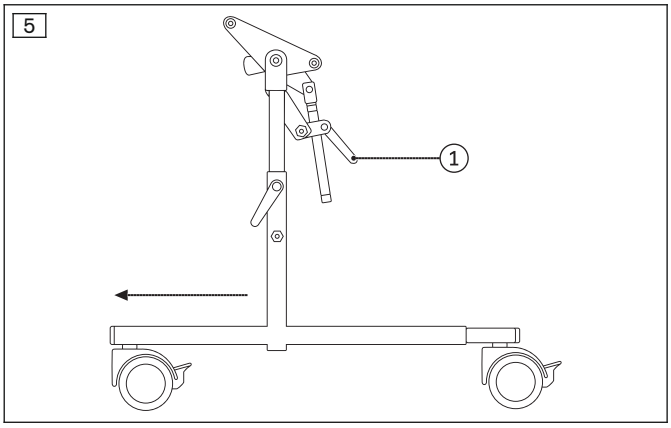

6 Use

6.1 Information on use

⚠ CAUTION

Failure to check for proper functioning

Falling, tipping over of the user due to lack of maintenance

► In the interest of the user's safety, check the product for correct function before each use.

► Please also read the instructions in the section "Maintenance" > "Maintenance intervals".

⚠ CAUTION

Uncontrolled driving behaviour, unexpected sounds

Falling, tipping, collision with people or nearby objects due to defects

► If any faults, defects or other hazards that can lead to personal injury are detected, the product must be taken out of service immediately. This includes uncontrolled (driving) movements as well as sounds that are unexpected or previously not noted or odours that deviate significantly from the state of the product at the time of delivery.

► Please contact your authorised dealer.

INFORMATION

Please also observe the safety instructions in the section "Safety" > "Safety instructions for use".

6.2 Further instructions for use

- Attaching loads (e.g. backpacks) can adversely affect stability. Suspending additional loads on the wheelchair is not permitted.

6.3 Basic functions

6.3.1 Removing and mounting the seating unit

⚠ CAUTION

Incorrect mounting of the seating unit

Falling out of the user if the seating unit is not secured

► Secure the seating unit using the seat lock.

► When attaching the seating unit, make sure you hear it engage into the mobility base.

INFORMATION

► A brief general description of removing and mounting the seating unit is provided below.

→ **For a device with a Kimba Neo seating unit:** Please refer to the instructions for use for the Kimba Neo for further information.

→ **For a device with a custom seating shell or another seating system:** Please contact the qualified personnel who adapted, selected or fabricated the seating unit for further information.

The seating unit can be easily removed from the indoor mobility base for transferring the seating unit to a rehab buggy. This is particularly important if the seating unit is used as an indoor device on an indoor mobility base and as an outdoor device on an outdoor mobility base and therefore needs to be easily transferable.

Removing the seating unit (not illustrated)

1) Stand next to the seating unit and hold the back support with one hand.
2) Pull the handle of the release lever under the seat towards the foot support. The retaining claw will now release the seat adapter.
3) Tilt the seat back by about **45°** and then lift it out of the unit.

Mounting the seating unit (not illustrated)

1) Hold the seat by the back part and under the seat surface.
2) First place the locking unit under the seat surface at an angle of approx. **45°** on the back tube of the seat adapter.
3) Press the front edge of the seat onto the base frame until the retaining claw audibly engages on the front tube of the seat adapter.
4) Give the seating unit a few short tugs to make sure it is secure.

6.3.2 Adjusting the seat height

⚠ CAUTION

Unintentional loosening of the seat height adjustment

Falling of the user due to incorrect adjustment

► Tighten the clamping levers after carrying out any adjustment of the seat.

1) Loosen the clamping levers (see fig. 6, item 1).
2) Loosen the set screws (see fig. 6, item 2).
3) Move the seat adapter to the desired height (height adjustment is restricted when the tripod spring engages, see section “Assembly”: see Page 20).
4) Close the clamping levers tightly. Tighten the set screws again.
   INFORMATION: The clamping levers can be moved freely. Pull the clamping levers away from the set screws slightly and turn them to a more convenient operating position.

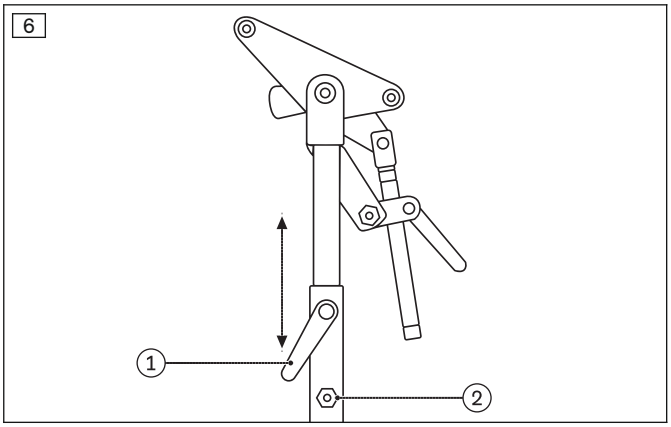

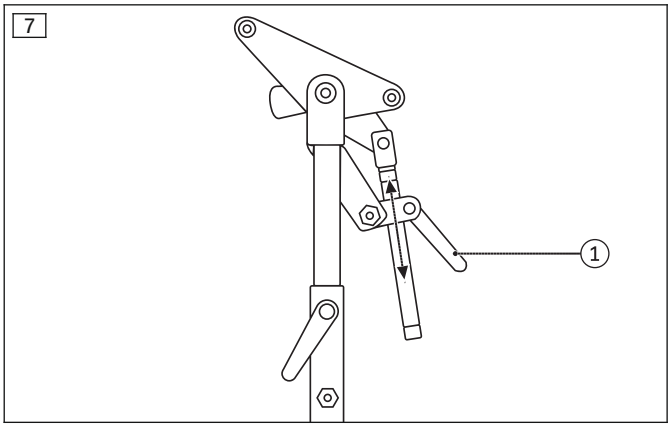

6.3.3 Setting the seat inclination

⚠ CAUTION

Independent adjustment of the seat inclination

Falling of the user due to incorrect adjustment

► Tighten the clamping levers after carrying out any adjustment of the inclination.

1) Loosen the clamping levers (see fig. 7, item 1).
2) Adjust the angle of the seat adapter.
3) Retighten the clamping levers.
   CAUTION! The base frame must be lowered due to the increased risk of tipping when adjusting the seat inclination. Observe the specifications in the following section.

6.3.4 Setting the anti-tipper

⚠ CAUTION

Unstable base frame

Tipping over, falling due to incorrectly mounted anti-tipper

► The base frame must be lowered due to the increased risk of tipping when adjusting the seat inclination.

► Firmly retighten the set screws after any adjustment of the anti-tipper (see fig. 9, item 1).

► In case of extended use without adjustment, check that the set screws are firmly secured. Retighten them if necessary.

1) Loosen the set screws (see fig. 8, item 1; see fig. 9, item 1).
2) Pull the telescoping tubes on the wheels to a maximum of when the tripod springs engage (see fig. 8, item 2; see fig. 9, item 2).
3) Tighten the set screws again.

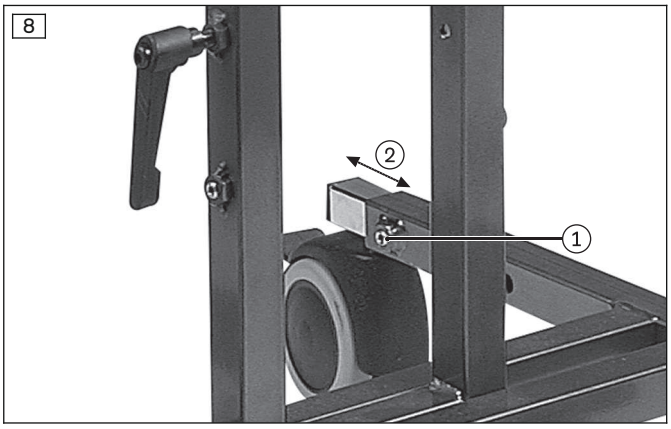

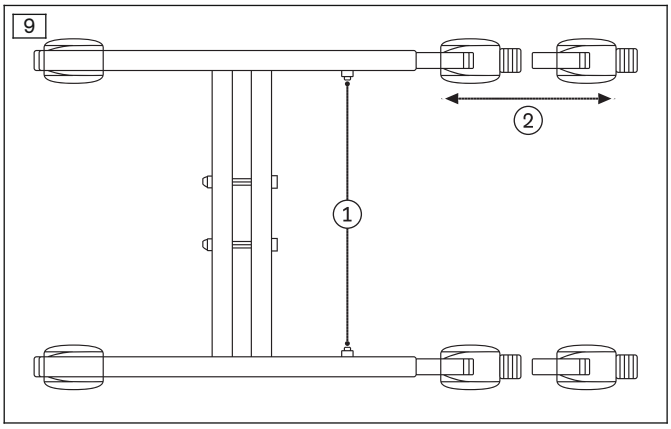

6.3.5 Engaging the wheel lock

⚠ CAUTION

Wheel lock not engaged

Falling, tipping over of the user due to rolling away

► Before getting into the mobility base or out of it, always engage the wheel lock.

► Verify the secure function of the wheel lock from time to time.

1) **Engage the wheel locks:** Press the brake levers down with the tip of your foot (see fig. 10, item 1).
2) **Release the wheel locks:** Pull the brake levers up with the tip of your foot.

10

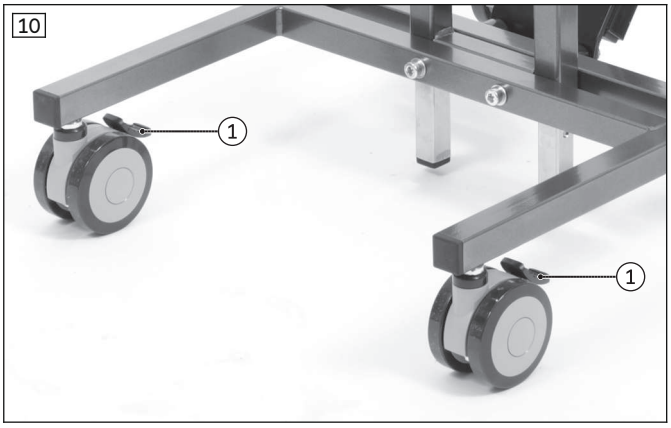

6.4 Additional options

6.4.1 Push handle

1) Loosen the screws on the basic frame and replace them with the supplied long screws (see fig. 12, item 1).
2) Mount the adapter plate for the push handle on the side of the basic frame on which the telescoping tubes of the wheels are installed (see fig. 12, item 2).
3) Firmly tighten the long screws (see fig. 12, item 1).
4) Insert the push handle into the adapter plate and let it engage (see fig. 11).
   INFORMATION: The push handle can be removed at any time if required. To do so, pull the catch behind the adapter plate towards you and lift the push handle up and out of the adapter plate (see fig. 12, item 3).

11

12

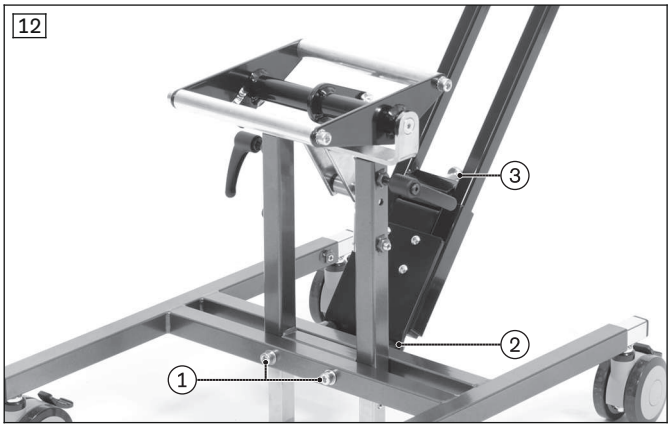

7 Maintenance

- The function of the product should be checked **before each use**.
- The product should not be used if defects are noted. This applies in particular in case of instability of the product or altered driving characteristics as well as problems with the user's seating position or the stability of the seat. Inform the qualified personnel promptly for the rectification of defects.
- This also applies if loose, worn, bent or damaged components, cracks in the frame or broken frame components are identified.

- Some maintenance tasks can be carried out to a certain extent by the user at home (see the section “Maintenance intervals”).
- The manufacturer also recommends regular maintenance **every 12 months** by authorised, qualified personnel.
- Failure to maintain the product can lead to serious or life-threatening injury to the user of the product.
- Service and repairs may only be carried out by authorised, qualified personnel or the manufacturer. This will ensure that only Ottobock spare parts are used for repairs.

7.1 Maintenance intervals

The functions described below must be checked by the user or an attendant at the specified intervals:

To be checked before use	Daily	Weekly	Monthly
Functional test of the seat adapter and the anti-tipper	X		
Functional test of the wheel lock		X	
Check screw connections		X	
Visual inspection of wear and tear parts, e.g. wheels			X
Check the legibility of all labels and markings on the product			X

8 Disposal

8.1 Disposal information

Return the product to the specialist dealer for disposal.

All components of the product must be disposed of properly in accordance with the respective national environmental regulations.

8.2 Information on re-use

The product is suitable for re-use.

Similar to second-hand machines or vehicles, products that are being re-used are subject to increased strain. Features and functions must not change in a way that could endanger users or other persons within the product’s lifespan.

The product must first be thoroughly cleaned and disinfected before it can be re-used. Then the product must be examined by an authorised specialist to check the condition and to look for wear and possible damage. All worn and damaged parts as well as components which do not fit or are unsuitable for the new user must be replaced.

Detailed information on replacing components as well as information on the required tools and the prescribed service intervals can be found in the service manual.

9 Legal information

All legal conditions are subject to the respective national laws of the country of use and may vary accordingly.

9.1 Liability

The manufacturer will only assume liability if the product is used in accordance with the descriptions and instructions provided in this document. The manufacturer will not assume liability for damage caused by disregarding the information in this document, particularly due to improper use or unauthorised modification of the product.

9.2 CE conformity

This product meets the requirements of the European Directive 93/42/EEC for medical devices. This product has been classified as a class I device according to the classification criteria outlined in Annex IX of the directive. The declaration of conformity was therefore created by the manufacturer with sole responsibility according to Annex VII of the directive.

9.3 Warranty

Further information on the warranty terms and conditions can be obtained from the qualified personnel that has fitted this product or the manufacturer's service (see inside back cover for addresses).

9.4 Service life

Expected service life: **4 years.**

The design, manufacturing and requirements for the intended use of the product are based on the expected service life. These also include the requirements for maintenance, ensuring effectiveness and the safety of the product.

Using the product beyond the specified expected service life leads to increased residual risk and should only take place subject to the due diligence and deliberations of qualified personnel.

If the service life is reached, the user or a responsible attendant should contact the qualified personnel who fitted the product or the manufacturer's servicing department (see inside rear cover or back page for address). Here the user can obtain information about known risks and the current options for refurbishing the product.

10 Technical data

INFORMATION

- ► Much of the technical data below is given in mm. Please note that product settings – unless otherwise specified – cannot be adjusted in the mm range but only in increments of approx. **0.5 cm** or **1 cm**.
- ► Note that the values achieved during adjustment may deviate from the values specified below. The deviation can be **±10 mm and ±2°**.

Dimensions and weights	**Model 2231 / 2241**	**Model 2233 / 2243**
Length **[mm]**	620–780	620–780
Width **[mm]**	450	450
Height to upper edge of seat adapter* **[mm]**	380–580	410–620
Seat adapter tilt **[°]**	-10 to +35	-10 to +35
Max. load **[kg]**	50	50
Weight **[kg]**	6.4 / 6.6	6.4 / 6.6

* for 125 mm wheel diameter: +70 mm

Indice

IT

1 Introduzione 28

2 Uso conforme 28
2.1 Uso previsto 28
2.2 Indicazioni 29
2.3 Controindicazioni 29
2.4 Qualifica 29

3 Sicurezza 29
3.1 Significato dei simboli utilizzati 29
3.2 Indicazioni generali per la sicurezza 29
3.3 Indicazioni per la sicurezza durante il montaggio 29
3.4 Istruzioni di sicurezza per l'utilizzo 29
3.4.1 Ulteriori informazioni 31
3.5 Targhetta modello e targhette di avvertenza 31
3.5.1 Targhetta modello 31
3.5.2 Targhette di avvertenza 31

4 Consegna 32
4.1 Fornitura 32
4.2 Conservazione 32

5 Preparazione all'uso 32
5.1 Assemblaggio 32

6 Utilizzo 33
6.1 Indicazioni per l'utilizzo 33
6.2 Altre indicazioni per l'uso 34
6.3 Funzioni base 34
6.3.1 Rimozione/applicazione dell'unità posturale 34
6.3.2 Regolazione dell'altezza del sedile 34
6.3.3 Regolazione dell'inclinazione del sedile 35
6.3.4 Regolazione del dispositivo antiribaltamento 35
6.3.5 Azionamento del freno 36
6.4 Altre opzioni 36
6.4.1 Impugnatura di spinta 36

7 Manutenzione 36
7.1 Intervalli di manutenzione 37

8 Smaltimento 37
8.1 Indicazioni sullo smaltimento 37
8.2 Indicazioni per il riutilizzo 37

9 Note legali 37
9.1 Responsabilità 37
9.2 Conformità CE 37
9.3 Garanzia commerciale 38
9.4 Durata di utilizzo 38

10 Dati tecnici 38

1 Introduzione

INFORMAZIONE

Data dell'ultimo aggiornamento: 2017-07-13

- ► Leggere attentamente il presente documento prima di utilizzare il prodotto.
- ► Attenersi alle indicazioni di sicurezza per evitare lesioni e danni al prodotto.
- ► Farsi istruire sull'utilizzo corretto e sicuro del prodotto dal personale tecnico specializzato.
- ► Conservare il presente documento.

INFORMAZIONE

- ► È possibile richiedere nuove informazioni sulla sicurezza del prodotto ed eventuali richiami del prodotto presso il Customer Care Center (CCC) all'indirizzo di posta elettronica oa@ottobock.com o al servizio di assistenza del produttore (per gli indirizzi vedere il risvolto posteriore o il retro della copertina).
- ► È possibile richiedere il presente documento in formato PDF presso il Customer Care Center (CCC) all'indirizzo di posta elettronica oa@ottobock.com o al servizio di assistenza del produttore (per gli indirizzi vedere il risvolto posteriore o il retro della copertina). Il file PDF può essere visualizzato anche in formato ingrandito.
- ► Per ulteriori domande sulle istruzioni per l'uso rivolgersi al personale tecnico specializzato che ha consegnato il prodotto.

Questo telaio è un prodotto di qualità utilizzabile per svolgere varie attività in ambienti interni.

Familiarizzare con il prodotto e il suo funzionamento prima dell'utilizzo per evitare lesioni di qualsiasi tipo. Queste istruzioni per l'uso contengono le nozioni necessarie al riguardo.

Tenere presente in particolare quanto segue:

- Gli accompagnatori (persone che manovrano e spingono il prodotto) devono essere istruiti sull'uso del prodotto dal personale tecnico con l'ausilio di queste istruzioni per l'uso.
- Il prodotto viene adattato alle esigenze dell'utente. Eventuali modifiche successive possono essere effettuate solo da personale tecnico specializzato. Si consiglia di verificare periodicamente le regolazioni del prodotto per garantirne una funzionalità ottimale nel tempo. In particolare nel caso di bambini in crescita e ragazzi si raccomanda una regolazione semestrale.
- In caso di domande o problemi rivolgersi al personale tecnico che ha approntato il prodotto oppure al servizio assistenza del produttore (per gli indirizzi vedere il risvolto posteriore o il retro della copertina).
- Il prodotto può essere combinato esclusivamente con le opzioni qui indicate. Il produttore non si assume alcuna responsabilità per un utilizzo in combinazione con prodotti medicali e/o accessori di altri produttori al di fuori del sistema modulare. Si prega di osservare anche le indicazioni riportate al capitolo "Responsabilità".
- Gli interventi di manutenzione e riparazione sul prodotto devono essere eseguiti esclusivamente da personale tecnico qualificato. Per eventuali problemi rivolgersi al rivenditore locale. In caso di riparazioni saranno utilizzati esclusivamente ricambi Ottobock.
- Il prodotto può differire dalla variante raffigurata. Non tutte le opzioni descritte in queste istruzioni per l'uso potrebbero essere montate sul prodotto.
- Il produttore si riserva il diritto di apportare modifiche tecniche alla versione descritta in queste istruzioni per l'uso.

2 Uso conforme

2.1 Uso previsto

Il telaio indoor Kimba è destinato al posizionamento di sistemi posturali per bambini non in grado di camminare o con difficoltà a farlo di età da 1 -10 anni (a seconda della statura e del peso del bambino). Può essere regolato in diversi modi in base alle esigenze personali.

Il prodotto deve essere manovrato da un accompagnatore (trasporto da parte di terzi) e può essere utilizzato in ambienti interni.

Sono necessari dei lavori di regolazione per un buon adattamento al relativo sistema posturale. Questi lavori possono essere eseguiti solamente da personale tecnico specializzato.

Il prodotto deve essere utilizzato esclusivamente con le opzioni indicate nel foglio d'ordine del prodotto.

La garanzia è valida solo se il prodotto viene utilizzato come indicato e per gli scopi previsti.

2.2 Indicazioni

Il prodotto consente l'utilizzo contemporaneo dell'unità posturale Kimba Neo per utenti che non sono in grado di camminare o che hanno difficoltà a farlo, ad es. a causa di:

- Paralisi (paraplegia, tetraplegia)
- Perdita degli arti (amputazione di arto inferiore)
- Difetto alle articolazioni o deformazione delle articolazioni
- Contratture o lesioni delle articolazioni
- Patologie neuro-muscolari

2.3 Controindicazioni

Nessuna.

2.4 Qualifica

Questo prodotto deve essere scelto e adattato esclusivamente da personale tecnico specializzato.

3 Sicurezza

3.1 Significato dei simboli utilizzati

⚠ AVVERTENZA	Avvertenza relativa a possibili gravi pericoli di incidente e lesioni.
⚠ CAUTELA	Avvertenza relativa a possibili pericoli di incidente e lesioni.
AVVISO	Avvertenza relativa a possibili guasti tecnici.

3.2 Indicazioni generali per la sicurezza

⚠ AVVERTENZA

Istruzioni insufficienti

Caduta, ribaltamento dell'utente a seguito di istruzioni insufficienti

► Al momento della consegna istruire l'utente o l'accompagnatore sull'uso sicuro del prodotto.

AVVISO

Utilizzare un materiale d'imballaggio appropriato

Il trasporto con un imballaggio non appropriato potrebbe essere la causa di eventuali danni al prodotto

► Per la spedizione del prodotto utilizzare solo l'imballaggio originale.

3.3 Indicazioni per la sicurezza durante il montaggio

⚠ AVVERTENZA

Utilizzo di sistemi posturali alternativi di altri produttori

Lesioni gravi dell'utente dovute a gusci posturali non dimensionati correttamente

► Se il prodotto è dotato di sistema posturale o gusci posturali di altri produttori, occorre controllare che il guscio posturale abbia la giusta dimensione.

► Il personale tecnico ha l'obbligo di verificare la stabilità statica di un tale abbinamento.

► Rispettare la portata massima consentita (v. pagina 38).

3.4 Istruzioni di sicurezza per l'utilizzo

Pericoli durante la preparazione all'uso

⚠ AVVERTENZA

Modifica delle regolazioni di propria iniziativa

Lesioni gravi dell'utente a causa di modifiche del prodotto non autorizzate

► Mantenere le regolazioni effettuate dal personale specializzato. È consentito adeguare di propria iniziativa solo le regolazioni descritte al capitolo "Utilizzo" di queste istruzioni per l'uso.

► In caso di problemi con le regolazioni rivolgersi al personale tecnico che ha allestito il prodotto.

► Si consiglia di concordare prima tutte le modifiche delle regolazioni con il personale tecnico/terapista al fine di evitare danni alla salute e di compromettere il successo della terapia.

⚠ **AVVERTENZA**

Attenzione ai materiali di imballaggio

Pericolo di soffocamento a causa di mancata sorveglianza obbligatoria

- ► Tenere il materiale d'imballaggio lontano dalla portata dei bambini.

Pericoli durante la marcia e la sosta

⚠ **AVVERTENZA**

Prodotto e utente incustodito

Ribaltamento, caduta dell'utente a seguito di mancata sorveglianza

- ► Non lasciare mai l'utente incustodito neanche in caso di cinture posturali o di sicurezza allacciate e di freni a leva inseriti.

⚠ **CAUTELA**

Utilizzo non consentito

Caduta, ribaltamento dell'utente dovuti a errori di utilizzo

- ► Per afferrare degli oggetti l'utente non deve mai sporgersi eccessivamente dal sedile del prodotto. Il prodotto potrebbe ribaltarsi anche in caso di movimenti bruschi dell'utente
- ► Il prodotto può essere utilizzato esclusivamente su terreni piani e stabili in ambienti interni.
- ► Il prodotto può essere arrestato solo con i freni inseriti.
- ► Bloccare sempre l'utente all'indietro quando si percorrono brevi tratti, ad esempio, rampe.
- ► Prestare particolare attenzione a eventuali situazioni di pericolo, ad es. durante il superamento di gradini.

⚠ **CAUTELA**

Spostamento del baricentro se si appendono al prodotto borse pesanti

Caduta, ribaltamento dell'utente dovuta a errori di utilizzo

- ► Non appendere borse pesanti o oggetti simili al dispositivo terapeutico.
- ► Osservare il carico massimo ammissibile in base al modello (vedere il capitolo Dati tecnici).

Pericoli dovuti ad errori di montaggio/regolazione

⚠ **CAUTELA**

Viti non serrate correttamente

Inceppamento, schiacciamento, ribaltamento, caduta dell'utente a causa di errori di montaggio

- ► Dopo qualsiasi intervento di regolazione, riserrare i dadi e le viti di fissaggio.
- ► Tenere presente che tutte le leve di regolazione possono essere strette a mano senza l'ausilio di utensili.

Pericoli derivanti da utilizzo errato del prodotto

⚠ **AVVERTENZA**

Superamento della durata di utilizzo

Gravi infortuni dovuti all'inosservanza delle istruzioni del produttore

- ► Un uso del prodotto oltre la durata di utilizzo prevista indicata (v. pagina 38) comporta un aumento dei rischi residui e dovrebbe avvenire solo dopo una valutazione attenta e qualificata da parte di personale specializzato.
- ► Allo scadere della durata di utilizzo, l'utente o la persona responsabile dovrebbe rivolgersi al personale tecnico specializzato che ha fornito il prodotto o al servizio assistenza del costruttore (per l'indirizzo vedere il risvolto di copertina/il retro copertina). Qui l'utente può informarsi sui rischi noti e sulle possibilità attuali di rimodernamento del prodotto.

⚠ CAUTELA

Comportamento di guida incontrollato, rumori od odori insoliti

Pericolo di caduta, ribaltamento, collisione con persone o oggetti nelle vicinanze a causa di guasti

- ► Se si riscontrano guasti, difetti o altri pericoli che potrebbero causare danni alle persone, mettere immediatamente fuori servizio il prodotto. Ciò comprende movimenti incontrollati ed anche rumori o odori non rilevati in precedenza che si differenziano considerevolmente dallo stato del prodotto alla consegna.
- ► Rivolgersi al proprio rivenditore autorizzato.

AVVISO

Utilizzare un materiale d'imballaggio appropriato

Il trasporto con un imballaggio non appropriato potrebbe essere la causa di eventuali danni al prodotto

- ► Per la spedizione del prodotto utilizzare solo l'imballaggio originale.

3.4.1 Ulteriori informazioni

INFORMAZIONE

Tenere presente che tutti gli accessori e i componenti aggiunti riducono la portata.

3.5 Targhetta modello e targhette di avvertenza

3.5.1 Targhetta modello

Label/Etichetta		Significato
	A	Indicazione del modello
	B	Codice articolo del produttore
	C	Portata massima (vedere il capitolo "Dati tecnici")
	D	Dati del produttore, indirizzo, paese di produzione
	E	Numero di serie*
	F	Codice articolo europeo (EAN)
	G	Prima dell'utilizzo leggere le istruzioni per l'uso.
	H	Marcatura CE - Sicurezza del prodotto in conformità alle direttive UE

*YYYY = Anno di produzione; WW = Settimana di produzione; KK = Luogo di produzione; XXXX = Numero di produzione progressivo

3.5.2 Targhette di avvertenza

Label/Etichetta		Significato
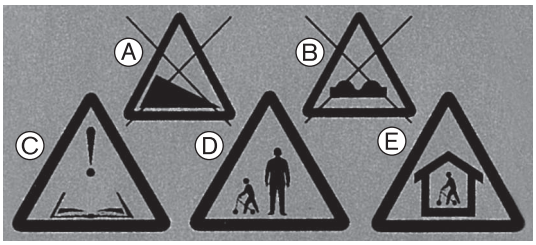		Avvertenze relative a possibili pericoli di lesioni:
	A	Non percorrere tratti molto ripidi. Non parcheggiare il dispositivo per la riabilitazione su terreni in forte pendenza.
	B	Utilizzare il dispositivo per la riabilitazione soltanto su terreni piani e stabili.
	C	Prima dell'utilizzo leggere le istruzioni per l'uso.
	D	Utilizzare il dispositivo per la riabilitazione solo sotto sorveglianza. Non lasciare mai i bambini senza sorveglianza.
	E	Il dispositivo per la riabilitazione è destinato all'uso in ambienti interni.

Label/Etichetta		Significato
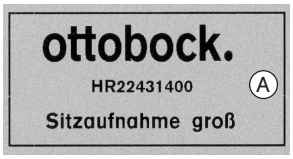	**A**	Telaio con alloggiamento sedile grande

Label/Etichetta	Significato	
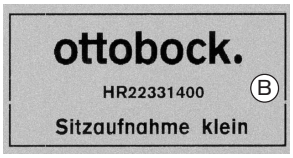	**B**	Telaio con alloggiamento sedile piccolo

4 Consegna

4.1 Fornitura

L'imballaggio originale contiene i seguenti componenti:

- Telaio
- Inserto con dispositivo antiribaltamento
- Libretto di istruzioni per l'uso ed utensili necessari
- Impugnatura di spinta (accessorio)

4.2 Conservazione

Il prodotto deve essere custodito in luogo asciutto. La temperatura ambiente deve essere mantenuta tra**-10 °C e +40 °C**.

Non è necessario smontare o chiudere il prodotto.

5 Preparazione all'uso

5.1 Assemblaggio

INFORMAZIONE

► In questo capitolo viene descritto soltanto il semplice montaggio del telaio indoor. Osservare le indicazioni per la regolazione in altezza del sedile (v. pagina 34), per la regolazione dell'inclinazione del sedile (v. pagina 35) e per la regolazione del dispositivo antiribaltamento (v. pagina 35). Se necessario eseguire queste regolazioni insieme al montaggio.

► Per il montaggio dell'impugnatura di spinta in opzione: v. pagina 36.

Montaggio del telaio di base

1) Rimuovere le sicure per il trasporto e gli imballaggi.
2) Svitare e rimuovere le viti sul telaio di base (v. fig. 1, pos. 1).
3) Spingere l'alloggiamento nel telaio di base e fissarlo con le viti sul telaio di base (v. fig. 2, pos. 1; v. fig. 1, pos. 1).
   INFORMAZIONE: Tenere presente che il foro per la molla di fissaggio è rivolto in direzione di avanzamento a sinistra (v. fig. 2, pos. 2; v. fig. 3, pos. 1).

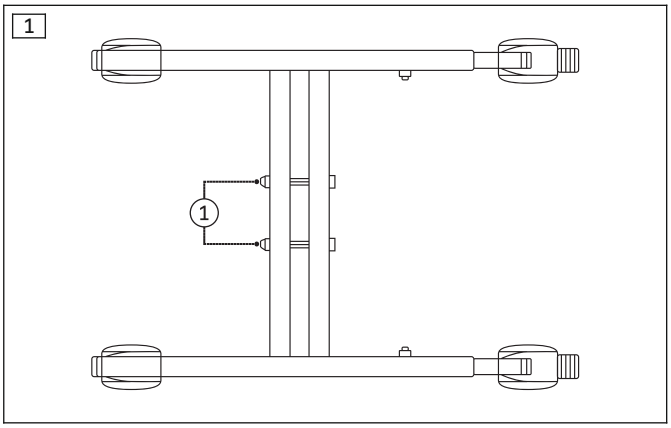

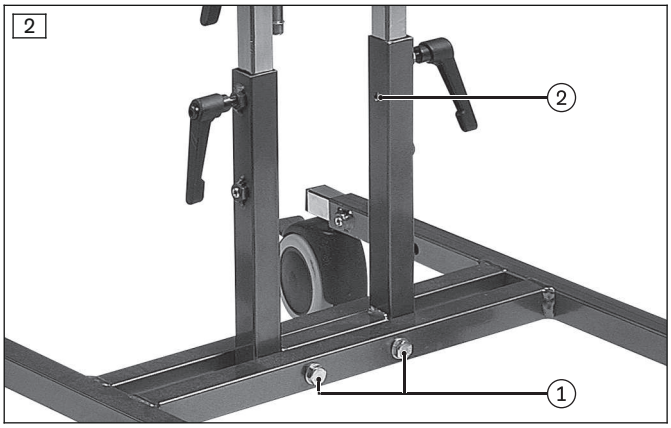

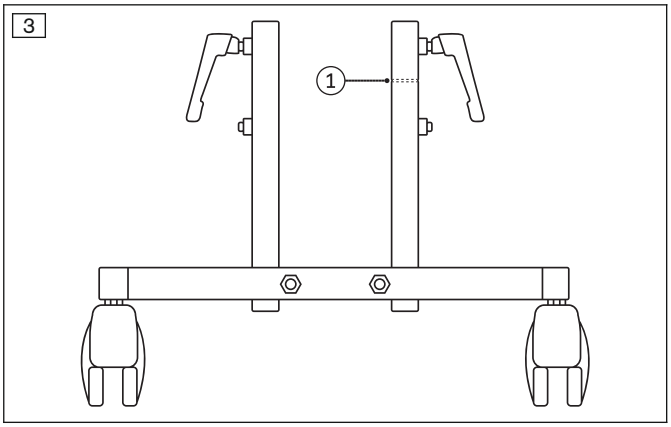

Montaggio dispositivo antiribaltamento

► Spingere l'inserto con la molla di fissaggio premuta nell'alloggiamento fino a quando la molla si blocca nel relativo foro (v. fig. 4, pos. 1).
Osservare l'allineamento del dispositivo anti-ribaltamento: allineare il dispositivo anti-ribaltamento verso la parte posteriore rispetto alla direzione di avanzamento (v. fig. 5, pos. 1).

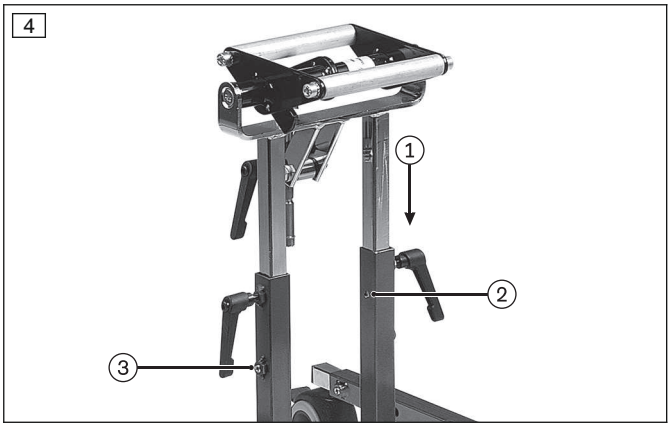

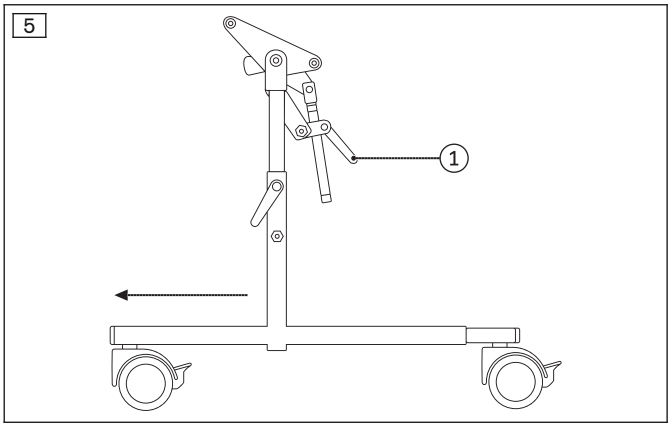

6 Utilizzo

6.1 Indicazioni per l'utilizzo

⚠ CAUTELA

Mancato controllo della funzionalità

Caduta, ribaltamento dell'utente a seguito di manutenzione insufficiente

► Nell'interesse della sicurezza dell'utente, verificare la funzionalità del prodotto prima di ogni utilizzo.

► Fare anche riferimento a quanto indicato nel capitolo "Manutenzione" > "Intervalli di manutenzione".

⚠ CAUTELA

Comportamento di guida incontrollato, rumori insoliti

Pericolo di caduta, ribaltamento, collisione con persone o oggetti nelle vicinanze a causa di guasti

► Se si riscontrano guasti, difetti o altri pericoli che potrebbero causare danni alle persone, mettere immediatamente fuori servizio il prodotto. Essi comprendono movimenti (di guida) incontrollati ed anche rumori insoliti o sinora non rilevati che si differenziano considerevolmente dallo stato del prodotto alla consegna.

► Rivolgersi al proprio rivenditore autorizzato.

INFORMAZIONE

Osservare anche le indicazioni per la sicurezza riportate al capitolo "Sicurezza" > "Indicazioni di sicurezza per l'utilizzo".

6.2 Altre indicazioni per l'uso

- Appendere carichi (come ad es. zaini) alla carrozzina potrebbe pregiudicare la stabilità del prodotto. Non è pertanto consentito appendere ulteriori carichi alla carrozzina.

6.3 Funzioni base

6.3.1 Rimozione/applicazione dell'unità posturale

⚠ CAUTELA

Errata applicazione dell'unità posturale

Caduta dell'utente a causa dell'unità posturale non bloccata

► Fissare l'unità posturale con il dispositivo di bloccaggio del sedile.

► Ogni volta che si applica l'unità posturale, verificare che si innesti nel telaio con uno scatto.

INFORMAZIONE

► Segue una breve descrizione generale della rimozione e del posizionamento dell'unità posturale.

→ **In caso di trattamento con un'unità posturale Kimba Neo:** per ulteriori informazioni consultare le istruzioni per l'uso del Kimba Neo.

→ **In caso di trattamento con un guscio posturale o un altro sistema posturale:** richiedere ulteriori informazioni al personale che ha scelto, adeguato o realizzato l'unità posturale.

È possibile staccare facilmente l'unità posturale dal telaio indoor per collocarla su un passeggino. Ciò è importante nel caso in cui l'unità posturale debba essere utilizzata su un telaio indoor per un trattamento in interni o su un telaio outdoor per un trattamento in esterni e debba essere pertanto spostata facilmente.

Rimozione dell'unità posturale (senza fig.)

1) Posizionarsi di fianco all'unità posturale e tenere con una mano lo schienale.
2) Tirare la leva di estrazione posta sotto il sedile con l'impugnatura in direzione della pedana per i piedi. Il dente di arresto rilascia l'alloggiamento del sedile.
3) Ribaltare il sedile all'indietro di ca. **45°**, quindi estrarlo dall'alto.

Applicazione dell'unità posturale (senza fig.)

1) Afferrare il sedile per lo schienale e sotto la seduta.
2) Collocare l'unità di fermo sotto la seduta con un angolo di circa **45°** prima sul relativo tubo posteriore nell'alloggiamento del sedile.
3) Premere il bordo anteriore del sedile sul telaio, finché il dente d'arresto si inserisce in modo udibile sul tubo anteriore dell'alloggiamento del sedile.
4) Scuotendola leggermente verificare se l'unità posturale è bloccata correttamente in sede.

6.3.2 Regolazione dell'altezza del sedile

⚠ CAUTELA

Allentamento involontario della regolazione altezza del sedile

Caduta dell'utente a causa di errori di regolazione

► Dopo ogni regolazione del sedile serrare nuovamente le leve di blocco.

1) Aprire le leve di blocco (v. fig. 6, pos. 1).
2) Svitare i perni filettati (v. fig. 6, pos. 2).
3) Portare l'alloggiamento del sedile all'altezza desiderata (massimo fino all'inserimento della molla di fissaggio, vedere il cap. "Montaggio": v. pagina 32).
4) Chiudere le leve di blocco. Serrare nuovamente i perni filettati.
   INFORMAZIONE: Le leve di blocco possono essere spostate a vuoto. A tal fine allontanare leggermente le leve di blocco dai perni filettati e girarle in una posizione facile da utilizzare.

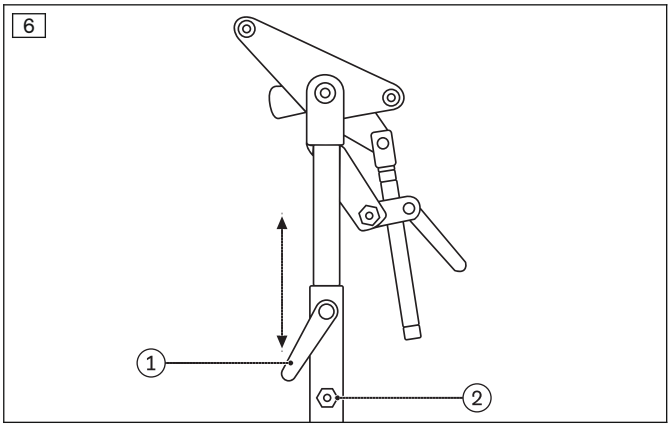

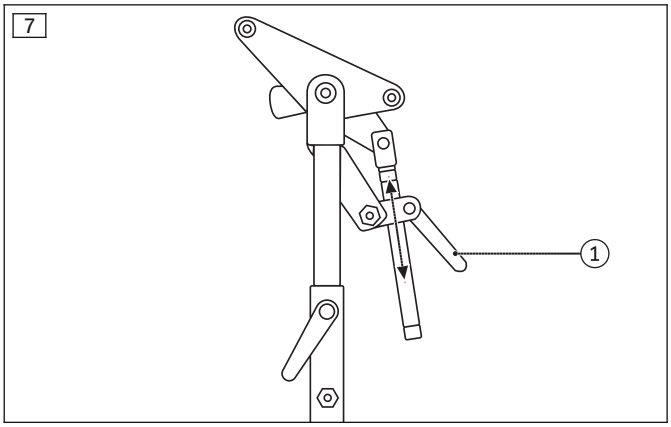

6.3.3 Regolazione dell'inclinazione del sedile

⚠ CAUTELA

Regolazione errata dell'inclinazione del sedile

Caduta dell'utente a causa di errori di regolazione

► Dopo ogni regolazione dell'inclinazione serrare le leve di blocco.

1) Aprire le leve di blocco (v. fig. 7, pos. 1).
2) Regolare l'alloggiamento del sedile con l'angolo desiderato.
3) Serrare nuovamente le leve di blocco.
   CAUTELA! A causa del maggior pericolo di ribaltamento il telaio deve essere estratto telescopicamente durante la regolazione dell'inclinazione del sedile. Osservare le indicazioni contenute nel seguente capitolo.

6.3.4 Regolazione del dispositivo antiribaltamento

⚠ CAUTELA

Telaio di base instabile

Ribaltamento, caduta a seguito di dispositivo antiribaltamento montato in modo errato

► A causa del maggior pericolo di ribaltamento il telaio deve essere estratto telescopicamente durante la regolazione dell'inclinazione del sedile.

► Dopo ogni regolazione del dispositivo antiribaltamento serrare nuovamente i perni filettati (v. fig. 9, pos. 1).

► Dopo un uso prolungato senza regolazione controllare che i perni filettati siano ancora correttamente in sede. Eventualmente stringerli.

1) Svitare i perni filettati (v. fig. 8, pos. 1, v. fig. 9, pos. 1).
2) Estrarre i tubi telescopici delle ruote al massimo fino a quando la molla di fissaggio si blocca in sede (v. fig. 8, pos. 2; v. fig. 9, pos. 2).
3) Serrare nuovamente i perni filettati.

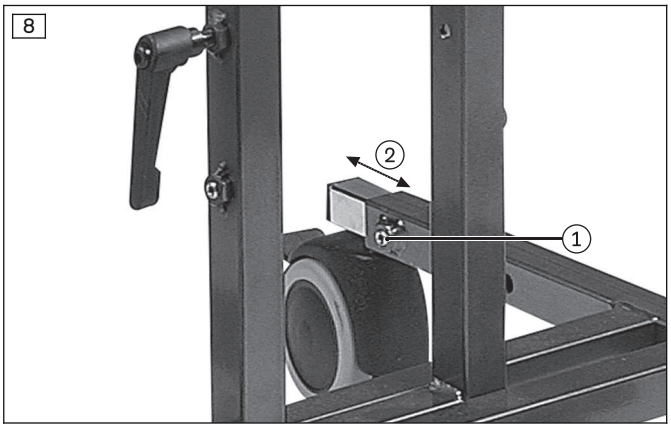

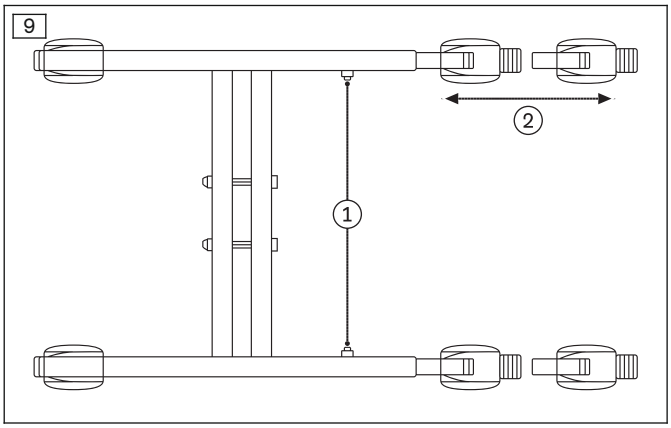

6.3.5 Azionamento del freno

⚠ CAUTELA

Freno non inserito

Caduta, ribaltamento dell'utente a causa di spostamento del telaio

► Inserire sempre il freno prima di ogni trasferimento dell'utente.

► Controllare di tanto in tanto il funzionamento del freno.

1) **Inserire i freni:** spingere verso il basso le leve dei freni con la punta del piede (v. fig. 10, pos. 1).
2) **Disinserire i freni:** tirare verso l'alto le leve dei freni con la punta del piede.

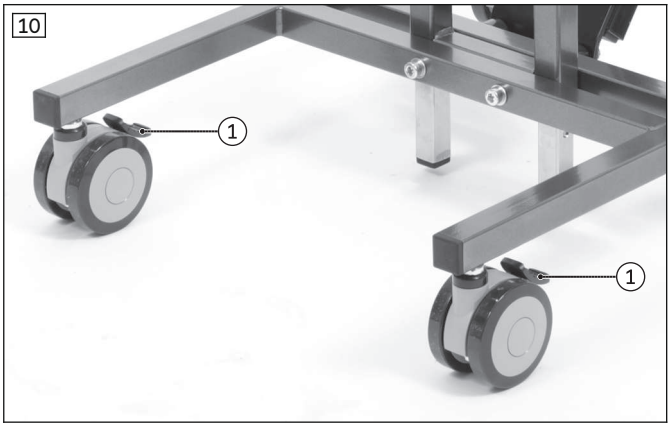

6.4 Altre opzioni

6.4.1 Impugnatura di spinta

1) Svitare le viti sul telaio di base e sostituirle con le viti lunghe in dotazione (v. fig. 12, pos. 1).
2) Montare la piastra per il montaggio dell'impugnatura di spinta lateralmente sul telaio di base su cui sono montati i tubi telescopici delle ruote (v. fig. 12, pos. 2).
3) Serrare le viti lunghe (v. fig. 12, pos. 1).
4) Inserire l'impugnatura di spinta nella piastra di montaggio e bloccarla (v. fig. 11).
   INFORMAZIONE: Se necessario, è sempre possibile rimuovere l'impugnatura di spinta. A tale scopo tirare verso di sé il gancio a molla dietro la piastra di montaggio e togliere dall'alto l'impugnatura di spinta (v. fig. 12, pos. 3).

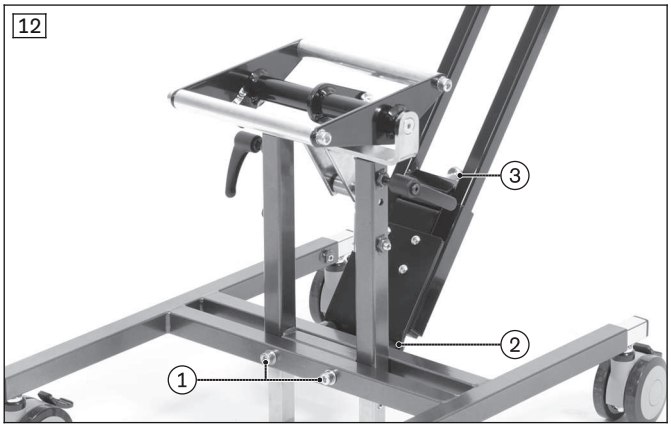

7 Manutenzione

- **Prima di ogni utilizzo** verificare il funzionamento del prodotto.
- In presenza di anomalie, non far uso del prodotto. Non utilizzare il prodotto se si riscontrano in particolare instabilità del prodotto, variazioni del comportamento di marcia, problemi con la posizione dell'utente o di stabilità del sedile. Rivolgersi immediatamente al personale tecnico specializzato per porre rimedio alle anomalie riscontrate.

- Non utilizzare il prodotto nemmeno se si notano parti lente, usurate, deformate o danneggiate, fessure o rotture del telaio.
- Alcuni lavori di piccola manutenzione possono essere eseguiti direttamente in casa (vedere il capitolo "Intervalli di manutenzione").
- Il produttore consiglia inoltre di far eseguire la manutenzione regolarmente, **ogni 12 mesi**, da personale tecnico autorizzato.
- La mancata manutenzione del prodotto potrebbe avere gravi conseguenze per l'utente.
- Assistenza e riparazioni possono essere eseguite solo dal personale tecnico specializzato o dal produttore. In caso di riparazioni, il rivenditore autorizzato Ottobock utilizzerà esclusivamente parti di ricambio originali.

7.1 Intervalli di manutenzione

Le funzioni di seguito descritte devono essere controllate dall'utente o da un accompagnatore negli intervalli indicati:

Controlli prima dell'uso	ogni giorno	ogni settimana	ogni mese
Controllo dell'alloggiamento del sedile e del dispositivo anti-ribaltamento	X		
Controllo del funzionamento del freno		X	
Controllo dei collegamenti a vite		X	
Controllo a vista delle parti usurabili, ad es. le ruote			X
Controllo della leggibilità delle etichette e dei contrassegni sul prodotto			X

8 Smaltimento

8.1 Indicazioni sullo smaltimento

Consegnare il prodotto al rivenditore specializzato per lo smaltimento.

Tutti i componenti del prodotto vanno smaltiti secondo le norme in materia di tutela dell'ambiente vigenti nei relativi Paesi.

8.2 Indicazioni per il riutilizzo

Il prodotto è idoneo ad essere riutilizzato.

I prodotti in reintegrazione sono soggetti ad una sollecitazione particolare, similmente a macchinari o veicoli usati. Le caratteristiche e le prestazioni non devono variare in modo tale da compromettere la sicurezza dell'utente e di eventuali terzi per tutta la durata di utilizzo del prodotto.

Per poter essere riutilizzato, il prodotto deve essere innanzitutto pulito e disinfettato a fondo. Successivamente, occorre che un tecnico autorizzato verifichi che il prodotto sia in buono stato, non usurato, né danneggiato. Tutti i componenti usurati e danneggiati e quelli non adatti per l'utente devono essere sostituiti.

Per informazioni dettagliate sulla sostituzione dei componenti, l'elenco degli attrezzi necessari e gli intervalli di assistenza prescritti, consultare le istruzioni per il servizio di assistenza.

9 Note legali

Tutte le condizioni legali sono soggette alla legislazione del rispettivo paese di appartenenza dell'utente e possono quindi essere soggette a modifiche.

9.1 Responsabilità

Il produttore risponde se il prodotto è utilizzato in conformità alle descrizioni e alle istruzioni riportate in questo documento. Il produttore non risponde in caso di danni derivanti dal mancato rispetto di quanto contenuto in questo documento, in particolare in caso di utilizzo improprio o modifiche non permesse del prodotto.

9.2 Conformità CE

Il prodotto è conforme ai requisiti previsti dalla direttiva europea 93/42/CEE relativa ai prodotti medicali. In virtù dei criteri di classificazione ai sensi dell’allegato IX della direttiva di cui sopra, il prodotto è stato classificato sotto la classe I. La dichiarazione di conformità è stata pertanto emessa dal produttore, sotto la propria unica responsabilità, ai sensi dell’allegato VII della direttiva.

9.3 Garanzia commerciale

Informazioni più dettagliate sulle condizioni di garanzia vengono fornite dal personale tecnico specializzato che ha approntato questo prodotto o dal servizio di assistenza del produttore (per gli indirizzi vedere il risvolto posteriore di copertina).

9.4 Durata di utilizzo

Durata di utilizzo prevista: **4 anni.**

La durata di utilizzo prevista è stata presa come base per la progettazione, la fabbricazione e le condizioni per l'uso previsto del prodotto. Comprende anche disposizioni relative a manutenzione, garanzia di efficienza e sicurezza del prodotto.

Un uso oltre la durata di utilizzo prevista indicata comporta un aumento dei rischi residui e dovrebbe avvenire solo dopo una valutazione attenta e qualificata da parte di personale specializzato.

Allo scadere della durata di utilizzo, l'utente o la persona responsabile dovrebbe rivolgersi al personale tecnico specializzato che ha fornito il prodotto o al servizio assistenza del costruttore (per l'indirizzo vedere il risvolto di copertina/il retro copertina). Qui l'utente può informarsi sui rischi noti e sulle possibilità attuali di rimodernamento del prodotto.

10 Dati tecnici

INFORMAZIONE

- ► Qui di seguito molti dati tecnici sono indicati in mm. Tenere presente che - salvo indicazione contraria - le regolazioni sul prodotto non devono essere eseguite in mm, bensì solo con incrementi di circa **0,5 cm** o **1 cm**.
- ► Osservare che nei lavori di regolazione i valori raggiunti possono discostarsi da quelli riportati di seguito. La differenza può essere compresa tra **±10 mm e ±2°**.

Misure e pesi	**Modello 2231 / 2241**	**Modello 2233 / 2243**
Lunghezza **[mm]**	620 – 780	620 – 780
Larghezza **[mm]**	450	450
Altezza fino al bordo superiore dell'alloggiamento del sedile* **[mm]**	380 – 580	410 – 620
Inclinazione dell'alloggiamento del sedile **[°]**	da -10 a +35	da -10 a +35
Portata massima **[kg]**	50	50
Peso **[kg]**	6,4 / 6,6	6,4 / 6,6

* con diametro ruota di 125 mm: +70 mm

Índice

ES

1 Introducción ... 40

2 Uso previsto ... 40
2.1 Uso previsto ... 40
2.2 Indicaciones ... 41
2.3 Contraindicaciones ... 41
2.4 Cualificación ... 41

3 Seguridad ... 41
3.1 Significado de los símbolos de advertencia ... 41
3.2 Indicaciones generales de seguridad ... 41
3.3 Indicaciones de seguridad para el montaje ... 41
3.4 Indicaciones de seguridad sobre el uso ... 42
3.4.1 Indicaciones adicionales ... 43
3.5 Placa de identificación y señales de advertencia ... 43
3.5.1 Placa de identificación ... 43
3.5.2 Señales de advertencia ... 44

4 Suministro ... 44
4.1 Componentes incluidos en el suministro ... 44
4.2 Almacenamiento ... 44

5 Preparación para el uso ... 44
5.1 Montaje ... 44

6 Uso ... 46
6.1 Indicaciones sobre el uso ... 46
6.2 Otras indicaciones de uso ... 46
6.3 Funciones básicas ... 46
6.3.1 Extracción/colocación de la unidad de asiento ... 46
6.3.2 Ajuste de la altura del asiento ... 47
6.3.3 Ajuste de la inclinación del asiento ... 47
6.3.4 Ajuste del seguro antivuelco ... 47
6.3.5 Accionamiento de los frenos ... 48
6.4 Otros accesorios ... 48
6.4.1 Manillar ... 48

7 Mantenimiento ... 49
7.1 Intervalos de mantenimiento ... 49

8 Eliminación ... 49
8.1 Indicaciones para la eliminación ... 49
8.2 Indicaciones para la reutilización ... 49

9 Aviso legal ... 50
9.1 Responsabilidad ... 50
9.2 Conformidad CE ... 50
9.3 Garantía ... 50
9.4 Vida útil ... 50

10 Datos técnicos ... 50

1 Introducción

INFORMACIÓN

Fecha de la última actualización: 2017-07-13

- ► Lea este documento atentamente y en su totalidad antes de utilizar el producto.
- ► Siga las indicaciones de seguridad para evitar lesiones y daños en el producto.
- ► El personal técnico le explicará cómo utilizar el producto de forma correcta y segura.
- ► Conserve este documento.

INFORMACIÓN

- ► Puede solicitar información actual sobre la seguridad de los productos y sobre las retiradas de productos al servicio de atención al cliente (Customer Care Center, CCC) escribiendo a oa@ottobock.com, o también al servicio técnico del fabricante (consulte la dirección en la solapa interior o en el dorso).
- ► Puede solicitar este documento en formato PDF al servicio de atención al cliente (Customer Care Center, CCC) escribiendo a oa@ottobock.com, o también al servicio técnico del fabricante (consulte la dirección en la solapa interior o en el dorso). El archivo PDF puede visualizarse también de forma ampliada.
- ► En caso de que tenga más preguntas sobre las instrucciones de uso, póngase en contacto con el personal técnico que le ha entregado el producto.

Acaba usted de recibir un producto de calidad que le permite el uso en interiores.

Antes de utilizarlo, familiarícese con el manejo, el funcionamiento y el uso del producto para evitar lesiones de cualquier tipo. Estas instrucciones de uso le proporcionan la información necesaria para ello.

Tenga en cuenta las siguientes indicaciones:

- Los acompañantes (las personas que vayan a manejar y empujar el producto) deberían solicitar al personal técnico que les instruya en el manejo del producto con ayuda de estas instrucciones de uso.
- El producto se ha adaptado a las necesidades del usuario. Solo el personal técnico puede llevar a cabo modificaciones posteriores. Recomendamos que se realice una comprobación periódica de la adaptación del producto para garantizar un tratamiento óptimo a largo plazo. En el caso de niños y jóvenes en fase de crecimiento es especialmente conveniente realizar una adaptación cada seis meses.
- Si tiene alguna duda al respecto o si surgiese cualquier problema, póngase en contacto con el personal técnico que haya adaptado este producto o con el servicio técnico del fabricante (consulte la dirección en la solapa interior o en el dorso).
- El producto solo puede combinarse con los accesorios indicados en estas instrucciones. El fabricante no se hace responsable de las combinaciones que se efectúen con productos médicos y/o accesorios de otros fabricantes que no formen parte del sistema modular. Tenga en cuenta las observaciones incluidas en el capítulo "Responsabilidad".
- El mantenimiento y las reparaciones del producto deben ser realizados únicamente por personal técnico. En caso de que surja un problema, diríjase al distribuidor especializado que le corresponda. En caso de reparaciones será dicho distribuidor el que le suministre exclusivamente las piezas de repuesto de Ottobock.
- Su producto puede variar con respecto a las variantes mostradas. Más específicamente, no todos los accesorios opcionales descritos en estas instrucciones de uso están montados en su producto.
- El fabricante se reserva el derecho a realizar modificaciones técnicas en el modelo descrito en estas instrucciones de uso.

2 Uso previsto

2.1 Uso previsto

El chasis Kimba para espacios interiores se utiliza para alojar sistemas de asiento para niños con incapacidad o dificultad para caminar de entre aprox. 1 y 10 años (según el tamaño y el peso del niño). Se puede regular y ajustar más de una vez para conseguir una adaptación óptima personalizada a las necesidades del usuario.

El producto lo maneja un acompañante (transporte con ayuda externa) y puede utilizarse en interiores.

Para la adaptación óptima al sistema de asiento correspondiente es preciso realizar las labores de ajuste correspondientes que únicamente pueden ser realizadas por el personal técnico.

El producto debe utilizarse exclusivamente con los accesorios indicados en la hoja de pedido del producto.

Solo se prestará garantía si el producto se emplea en las condiciones indicadas y para los usos previstos.

2.2 Indicaciones

En combinación con la unidad de asiento Kimba Neo, el producto puede ser utilizado por personas con incapacidad o dificultad para caminar debido, p. ej., a:

- Parálisis (paraplejia, tetraplejia)
- Pérdida de extremidades (amputaciones de miembro inferior)
- Defecto o deformación de las extremidades
- Contracturas o daños en las articulaciones
- Enfermedades neuromusculares

2.3 Contraindicaciones

Se desconocen.

2.4 Cualificación

Solo el personal técnico que cuente con la debida formación podrá seleccionar y ajustar este producto.

3 Seguridad

3.1 Significado de los símbolos de advertencia

⚠ ADVERTENCIA	Advertencias sobre posibles riesgos de accidentes y lesiones graves.
⚠ PRECAUCIÓN	Advertencias sobre posibles riesgos de accidentes y lesiones.
AVISO	Advertencias sobre posibles daños técnicos.

3.2 Indicaciones generales de seguridad

⚠ ADVERTENCIA

Omisión de la iniciación en el uso

Vuelcos o caídas del usuario debidos a la falta de conocimientos

► Durante la entrega instruya al usuario o al acompañante en el uso seguro del producto.

AVISO

Uso de un embalaje inadecuado

Daños en el producto por transporte en un embalaje incorrecto

► Utilice únicamente el embalaje original para suministrar el producto.

3.3 Indicaciones de seguridad para el montaje

⚠ ADVERTENCIA

Uso de sistemas de asiento alternativos de otros fabricantes

Lesiones graves del usuario debidas a asientos monocasco de dimensiones erróneas

► En caso de equipar el producto con un sistema de asiento o asientos monocasco alternativos de otros fabricantes, es preciso comprobar las dimensiones correctas del asiento monocasco.

► El personal técnico está obligado a garantizar la estabilidad estática de una combinación de este tipo.

► Respete la carga máxima autorizada (véase la página 50).

3.4 Indicaciones de seguridad sobre el uso

Riesgos durante la preparación para el uso

⚠ ADVERTENCIA

Modificación de los ajustes por cuenta propia

Lesiones graves del usuario debidas a modificaciones no permitidas en el producto

- ► No modifique los ajustes que haya realizado el personal técnico. Los únicos ajustes que puede adaptar por su cuenta son los que se describen en el capítulo "Uso" de estas instrucciones de uso.
- ► En el caso de problemas con los ajustes, póngase en contacto con el personal técnico que ha adaptado su producto.
- ► Consulte previamente toda modificación que se quiera hacer a los ajustes con el personal técnico/terapeuta para evitar daños a la salud y para no contravenir los resultados de la terapia.

⚠ ADVERTENCIA

Manejo incorrecto de los materiales de embalaje

Riesgo de asfixia por descuidar la supervisión

- ► No deje los materiales de embalaje al alcance de los niños.

Riesgos durante el desplazamiento y el estacionamiento

⚠ ADVERTENCIA

Dejar la silla sin supervisión

Resbalar, caídas del usuario por descuidar el deber de vigilancia

- ► No deje nunca al usuario sin supervisión, ni siquiera aunque esté asegurado con cinturones de posicionamiento o de seguridad y estén accionados los frenos.

⚠ PRECAUCIÓN

Uso no autorizado

Caídas o vuelcos del usuario debidos a errores del usuario

- ► Cuando quiera agarrar algún objeto, el usuario no puede reclinarse demasiado hacia fuera del asiento. En determinadas circunstancias también existe riesgo de vuelco en caso de movimientos bruscos del usuario
- ► El producto solo puede utilizarse sobre un suelo liso y firme en interiores.
- ► El producto únicamente puede estacionarse con los frenos bloqueados.
- ► Cuando circule brevemente por rampas, asegure siempre el producto hacia atrás.
- ► Preste especial atención a posibles situaciones de peligro, p. ej., al subir escalones.

⚠ PRECAUCIÓN

Desplazamiento del centro de gravedad por colgar bolsas pesadas

Vuelco del usuario debido a errores del usuario

- ► No cuelgue bolsas pesadas o similares del equipo terapéutico.
- ► Tenga en cuenta la capacidad máxima de carga según el modelo (véase el cap. "Datos técnicos").

Peligros debido a errores de montaje y de ajuste

⚠ PRECAUCIÓN

Uniones de tornillos no aseguradas

Aprisionamiento, aplastamiento, vuelcos o caídas del usuario debidos a errores en el montaje

- ► Después de cada ajuste o regulación, vuelva a apretar bien los tornillos y las tuercas de fijación.
- ► Tenga en cuenta que todas las palancas de ajuste se aprietan sin utilizar herramientas.

Riesgos debidos a un uso incorrecto del producto

⚠ ADVERTENCIA

Superar la vida útil

Lesiones graves por no respetar las especificaciones del fabricante

- ► Usar el producto durante un tiempo superior a la vida útil estimada especificada (véase la página 50) incrementaría el margen de riesgo, por lo que debería ocurrir únicamente según la estimación minuciosa y cualificada del personal técnico.
- ► Cuando se haya superado el tiempo de funcionamiento previsto, el usuario o un acompañante responsable deberá ponerse en contacto con el personal técnico que haya adaptado este producto o con el servicio técnico del fabricante (consulte la dirección en la solapa posterior o en el dorso). El usuario puede informarse allí sobre los riesgos conocidos y sobre las posibilidades actuales para poner a punto el producto.

⚠ PRECAUCIÓN

Desplazamiento descontrolado, ruidos u olores inesperados

Caídas, vuelcos, colisiones con personas u objetos que se encuentran en las inmediaciones debidos a defectos

- ► Ponga el producto inmediatamente fuera de servicio si detecta algún fallo, defecto o cualquier otro riesgo que pueda producir daños a personas. Entre ellos se cuentan movimientos descontrolados, así como ruidos u olores inesperados o que no se hayan detectado previamente y que difieran mucho del estado del producto en el momento de su entrega.
- ► Diríjase a su distribuidor comercial autorizado.

AVISO

Uso de un embalaje inadecuado

Daños en el producto por transporte en un embalaje incorrecto

- ► Utilice únicamente el embalaje original para suministrar el producto.

3.4.1 Indicaciones adicionales

INFORMACIÓN

Tenga en cuenta que todos los accesorios y las piezas de montaje reducen la capacidad de carga disponible.

3.5 Placa de identificación y señales de advertencia

3.5.1 Placa de identificación

Label/etiqueta	Significado	
	A	Designación del modelo
	B	Número del artículo del fabricante
	C	Carga máxima (véase el capítulo "Datos técnicos")
	D	Datos del fabricante, dirección, país de fabricación
	E	Número de serie*
	F	Código de barras europeo (EAN)
	G	Lea las instrucciones de uso antes de utilizar el producto.
	H	Marcado CE: seguridad del producto conforme a las directivas comunitarias

* YYYY = año de fabricación; WW = semana de fabricación; KK = lugar de fabricación; XXXX = número de producción consecutivo

3.5.2 Señales de advertencia

Label/etiqueta	Significado	
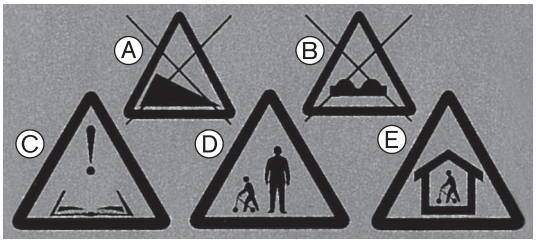	Advertencias sobre posibles riesgos de lesiones:	
	A	No circule por inclinaciones pronunciadas. No estacione el equipo de rehabilitación en inclinaciones pronunciadas.
	B	Utilice el equipo de rehabilitación solo sobre superficies lisas y firmes.
	C	Lea las instrucciones de uso antes de utilizar el producto.
	D	Utilice el equipo de rehabilitación exclusivamente bajo supervisión. No deje nunca a los niños sin vigilancia.
	E	El equipo de rehabilitación está previsto para el uso en interiores.

Label/etiqueta	Significado	
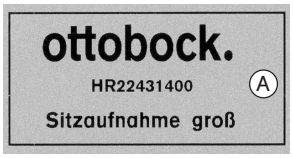	**A**	Base de apoyo con alojamiento del asiento grande
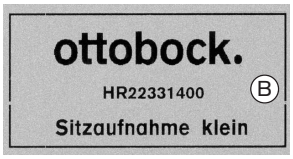	**B**	Base de apoyo con alojamiento del asiento pequeño

4 Suministro

4.1 Componentes incluidos en el suministro

El embalaje original incluye los siguientes componentes:

- Chasis
- Inserción con regulación de vuelco
- Instrucciones de uso y herramientas necesarias
- Manillar (accesorio)

4.2 Almacenamiento

El producto debe almacenarse en un lugar seco. Hay que respetar el margen de temperatura ambiente de entre **–10 °C y +40 °C**.

No es necesario desmontar ni plegar el producto.

5 Preparación para el uso

5.1 Montaje

INFORMACIÓN

► En el presente capítulo únicamente se describe el montaje sencillo del chasis para espacios interiores. Tenga en cuenta los datos sobre la regulación de la altura del asiento (véase la página 47), el ajuste de la inclinación del asiento (véase la página 47) y el ajuste del seguro antivuelco (véase la página 47). Dado el caso, lleve a cabo estos ajustes durante el montaje.

► Para montar el manillar opcional: véase la página 48.

Montar el bastidor base

1) Retire los dispositivos de seguridad para el transporte y el material de embalaje.
2) Suelte y retire los tornillos del bastidor base (véase fig. 1, pos. 1).

3) Inserte el alojamiento en el bastidor base y fíjelo al bastidor básico con los tornillos (véase fig. 2, pos. 1; véase fig. 1, pos. 1).
INFORMACIÓN: Al hacerlo, compruebe que el oficio para el resorte de sujeción señale hacia la izquierda en el sentido de la marcha (véase fig. 2, pos. 2; véase fig. 3, pos. 1).

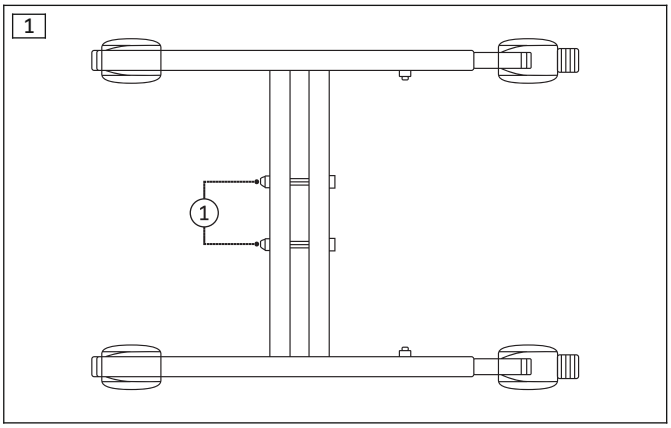

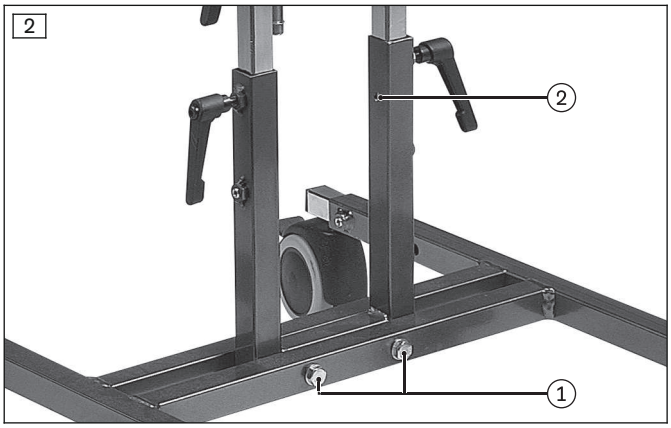

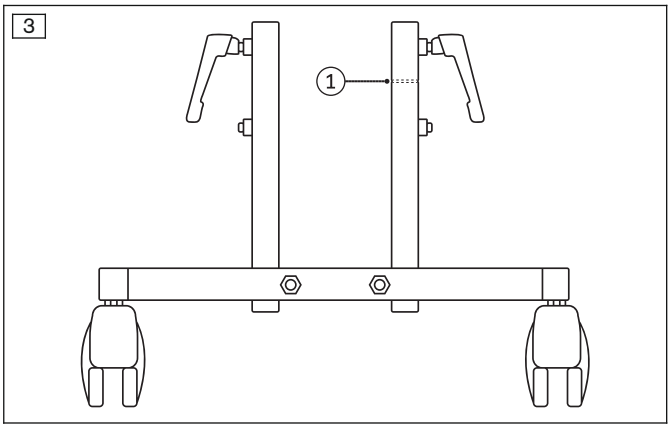

Montar la regulación de vuelco

► Introduzca en el alojamiento la inserción con el resorte de sujeción comprimido hasta que el resorte de sujeción encaje en el orificio (véase fig. 4, pos. 1).
Preste atención a la orientación de la regulación de vuelco: la regulación de vuelco debe quedar orientada hacia atrás en el sentido de la marcha (véase fig. 5, pos. 1).

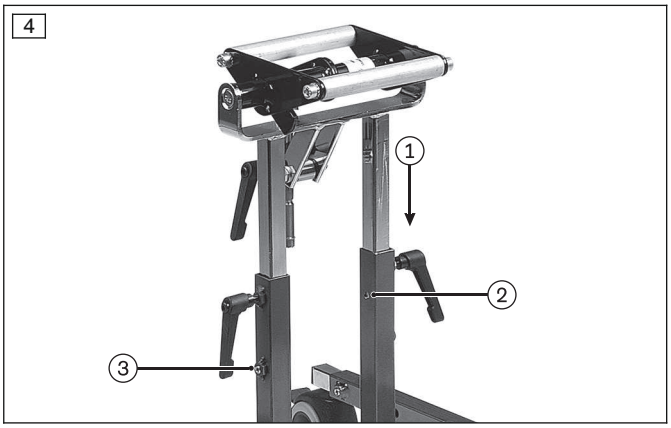

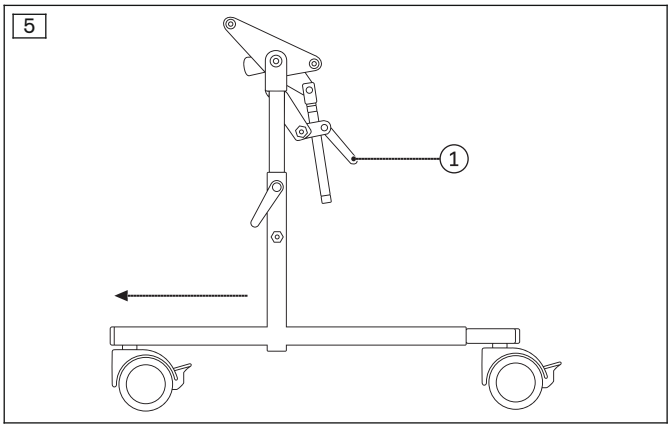

6 Uso

6.1 Indicaciones sobre el uso

⚠ PRECAUCIÓN

Falta de comprobación de un funcionamiento correcto

Caídas o vuelcos del usuario debidos a un mantenimiento insuficiente

- ► Por la seguridad del usuario compruebe antes de cada uso si el producto funciona correctamente.
- ► Para ello siga las indicaciones del capítulo "Mantenimiento" > "Intervalos de mantenimiento".

⚠ PRECAUCIÓN

Desplazamiento descontrolado, ruidos inesperados

Caídas, vuelcos, colisiones con personas u objetos que se encuentran en las inmediaciones debidos a defectos

- ► Ponga el producto inmediatamente fuera de servicio si detecta algún fallo, defecto o cualquier otro riesgo que pueda producir daños a personas. Entre ellos se incluyen movimientos (de desplazamiento) descontrolados, así como ruidos inesperados o que no se hayan detectado previamente y que difieran mucho del estado del producto en el momento de su entrega.
- ► Diríjase a su distribuidor comercial autorizado.

INFORMACIÓN

Tenga en cuenta también las advertencias de seguridad incluidas en el capítulo "Seguridad" > "Advertencias de seguridad sobre el uso".

6.2 Otras indicaciones de uso

- Colgar cualquier carga (p. ej., mochilas) puede afectar negativamente a la estabilidad. Por este motivo, no está permitido colgar cargas adicionales en la silla de ruedas.

6.3 Funciones básicas

6.3.1 Extracción/colocación de la unidad de asiento

⚠ PRECAUCIÓN

Colocación incorrecta de la unidad de asiento

Caídas del usuario de la silla debido a la falta de sujeción de la unidad de asiento

- ► Asegure la unidad de asiento con el bloqueo del asiento.
- ► Cada vez que coloque la unidad de asiento, compruebe que se haya enganchado a la parte inferior del chasis de forma audible.

INFORMACIÓN

- ► A continuación se describe brevemente y de forma general cómo retirar y colocar una unidad de asiento.
  - → **En caso de un tratamiento con una unidad de asiento Kimba Neo:** consulte información más detallada en las instrucciones de uso de la Kimba Neo.
  - → **En el caso de un tratamiento con un asiento monocasco individual o con otro sistema de asiento:** el personal técnico que ha adaptado, seleccionado o fabricado la unidad de asiento le facilitará información más exhaustiva.

Para cambiar la unidad de asiento a una silla de rehabilitación pediátrica, es posible soltar fácilmente la unidad de asiento del chasis para espacios interiores. Esto es importante, en especial, cuando la unidad de asiento vaya a utilizarse en un chasis para espacios interiores como tratamiento en interiores y en un bastidor para espacios exteriores como tratamiento para la calle y, por tanto, deba poder cambiarse de posición con facilidad.

Retirar la unidad de asiento (sin imagen)

1) Sitúese junto a la unidad de asiento y sujete con una mano el respaldo.
2) Tire de la palanca de liberación situada debajo del asiento con el mango hacia el reposapiés. De este modo, el gancho de retención libera el alojamiento del asiento.
3) Incline el asiento aprox. **45°** hacia atrás y extráigalo hacia arriba.

Colocar la unidad de asiento (sin imagen)

1) Sujete el asiento por el respaldo y por debajo de la superficie del asiento.

2) Coloque la unidad de enclavamiento debajo de la superficie de asiento en un ángulo de aprox. **45°** primero sobre el tubo posterior correspondiente del alojamiento del asiento.
3) Empuje el borde delantero del asiento sobre el chasis hasta que el gancho de retención encaje de forma audible en el tubo delantero del alojamiento del asiento.
4) Mueva la unidad de asiento brevemente para comprobar si está bien colocada.

6.3.2 Ajuste de la altura del asiento

⚠ PRECAUCIÓN

Soltar involuntariamente la regulación de la altura del asiento

Caídas del usuario por errores de ajuste

► Apriete las palancas de sujeción cada vez que regule el asiento.

1) Suelte las palancas de sujeción (véase fig. 6, pos. 1).
2) Afloje las varillas roscadas (véase fig. 6, pos. 2).
3) Lleve el alojamiento del asiento a la altura deseada (máximo hasta que el resorte de sujeción encaje, véase el capítulo "Montaje": véase la página 44).
4) Cierre bien las palancas de sujeción. Vuelva a apretar con fuerza las varillas roscadas.
   INFORMACIÓN: Las palancas de ajuste pueden moverse durante la marcha sin carga. Para ello, separe ligeramente las palancas de sujeción de las varillas roscadas y gírelas a una posición que resulte fácil de manejar.

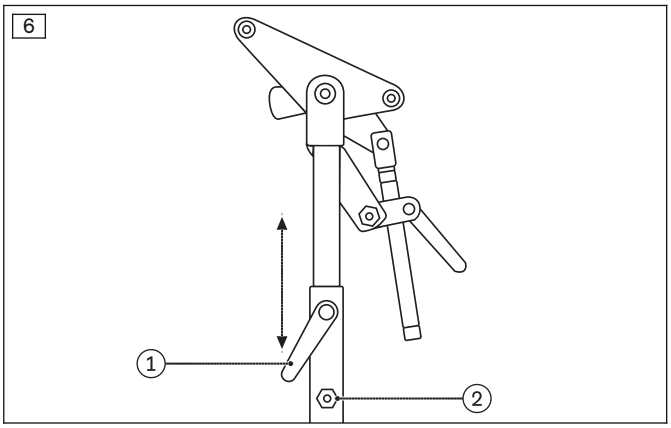

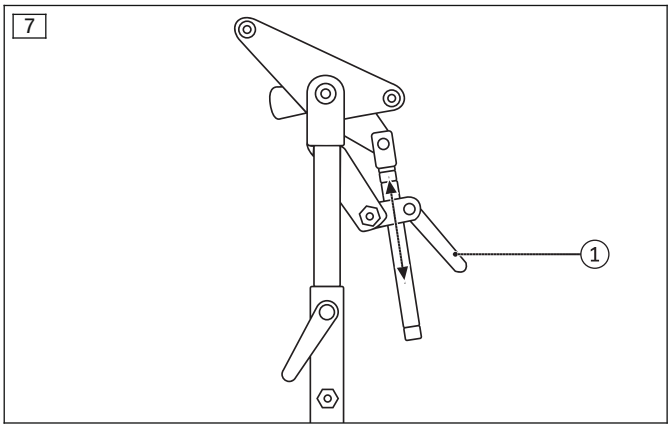

6.3.3 Ajuste de la inclinación del asiento

⚠ PRECAUCIÓN

Regulación por cuenta propia de la inclinación del asiento

Caídas del usuario por errores de ajuste

► Apriete las palancas de sujeción cada vez que regule la inclinación.

1) Suelte las palancas de sujeción (véase fig. 7, pos. 1).
2) Ajuste el ángulo del alojamiento del asiento.
3) Vuelva a apretar las palancas de sujeción.
   ¡PRECAUCIÓN! Debido al riesgo de vuelco creciente al regular la inclinación del asiento, el chasis debe regularse a través del mecanismo telescópico. Observe para ello los datos del siguiente capítulo.

6.3.4 Ajuste del seguro antivuelco

⚠ PRECAUCIÓN

Bastidor base inestable

Vuelco y caídas debido a un seguro antivuelco montado incorrectamente

► Debido al riesgo de vuelco creciente al regular la inclinación del asiento, el chasis debe regularse a través del mecanismo telescópico.

► Vuelva a apretar las varillas roscadas cada vez que regule el seguro antivuelco (véase fig. 9, pos. 1).

► En caso de uso prolongado sin regulación, compruebe la colocación correcta de las varillas roscadas. Apriételas siempre que sea necesario.

1) Afloje las varillas roscadas (véase fig. 8, pos. 1; véase fig. 9, pos. 1).

2) Extraiga los tubos telescópicos de las ruedas al máximo para que el resorte de sujeción quede encajado (véase fig. 8, pos. 2; véase fig. 9, pos. 2).
3) Vuelva a apretar con fuerza las varillas roscadas.

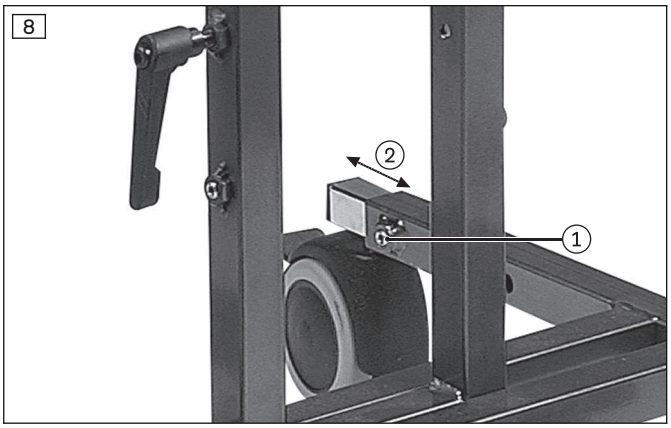

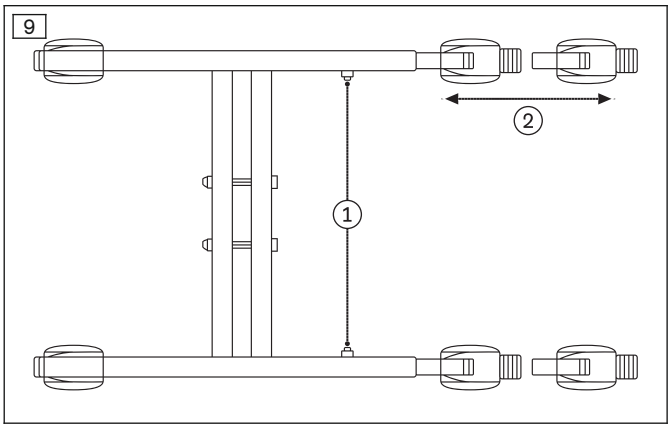

6.3.5 Accionamiento de los frenos

⚠ PRECAUCIÓN

Freno desbloqueado

Caídas y vuelco del usuario debidos a un desplazamiento descontrolado

► Antes de que suba o baje el usuario, bloquee siempre el freno.
► Compruebe de vez en cuando la función de frenado segura.

1) **Para bloquear los frenos:** presione hacia abajo con la punta del pie las palancas de frenado (véase fig. 10, pos. 1).
2) **Para desbloquear los frenos:** tire hacia arriba con la punta de pie de las palancas de frenado.

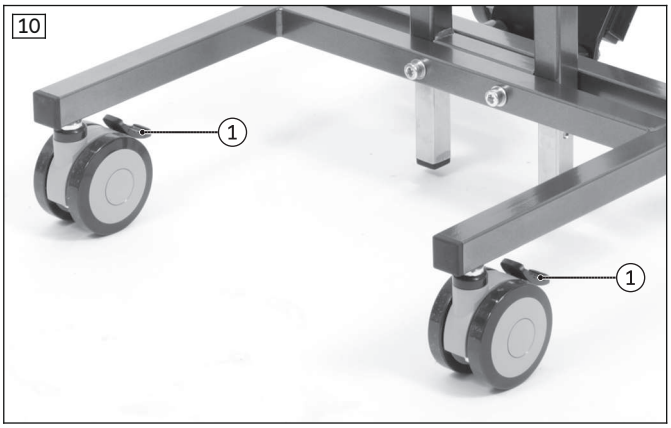

6.4 Otros accesorios

6.4.1 Manillar

1) Afloje los tornillos del bastidor base y sustitúyalos por los tornillos más largos suministrados (véase fig. 12, pos. 1).
2) Monte la placa de alojamiento para el manillar en el lateral del bastidor base en el que están montados los tubos telescópicos de las ruedas (véase fig. 12, pos. 2).
3) Apriete los tornillos largos (véase fig. 12, pos. 1).
4) Inserte el manillar en la placa de alojamiento y deje que encaje (véase fig. 11).
   INFORMACIÓN: Si fuera necesario, el manillar puede retirarse en todo momento. Para ello, tire hacia usted del pestillo situado detrás de la placa de alojamiento y extraiga hacia arriba el manillar de la placa de alojamiento (véase fig. 12, pos. 3).

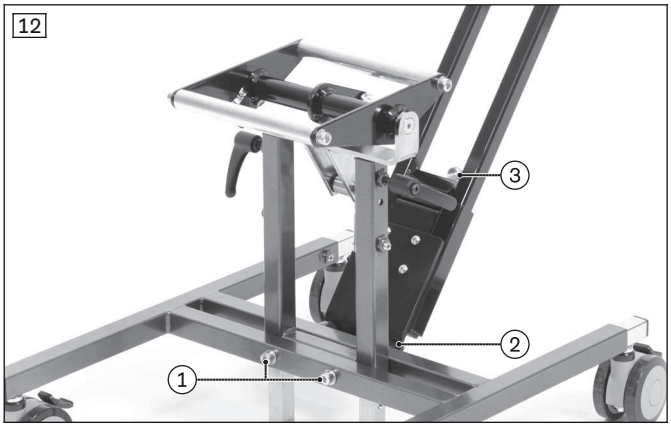

7 Mantenimiento

- Se debe comprobar que el producto funcione correctamente **antes de cada utilización**.
- En caso de que constate la presencia de algún defecto, deje de utilizar el producto. Esto se aplica especialmente si se trata de una pérdida de estabilidad del producto o un cambio en el funcionamiento durante el desplazamiento, así como de problemas con la posición de asiento del usuario o con la estabilidad del asiento. Para que se subsanen dichos defectos informe de inmediato al personal técnico.
- Haga lo mismo en caso de que vea piezas sueltas, desgastadas, torcidas o dañadas; grietas o puntos de rotura en el chasis.
- Algunas labores de mantenimiento se pueden realizar en casa dentro del límite fijado (véase el capítulo "Intervalos de mantenimiento").
- El fabricante recomienda asimismo que el personal técnico autorizado realice un mantenimiento periódico **cada 12 meses**.
- Si se deja de realizar el mantenimiento del producto, el usuario podría llegar a sufrir lesiones graves o mortales.
- Las labores de servicio técnico y reparación solo podrá realizarlas personal técnico autorizado o el fabricante. En caso de reparaciones se utilizarán exclusivamente las piezas de repuesto de Ottobock.

7.1 Intervalos de mantenimiento

El usuario o el acompañante ha de comprobar las funciones descritas a continuación en los intervalos indicados:

Inspección antes del uso	Diariamente	Semanalmente	Mensualmente
Comprobación del funcionamiento del alojamiento del asiento y del seguro antivuelco	X		
Comprobación del funcionamiento del freno		X	
Comprobación de las uniones de tornillos		X	
Inspección visual de las piezas de desgaste como las ruedas			X
Revisión de la legibilidad de todas las etiquetas y marcas del producto			X

8 Eliminación

8.1 Indicaciones para la eliminación

Hay que devolver el producto al distribuidor especializado en caso de que desee deshacerse de él.

Todos los componentes del producto deberán desecharse de acuerdo con el reglamento sobre el medio ambiente específico de cada país.

8.2 Indicaciones para la reutilización

El producto puede volver a utilizarse.

Los productos que vuelven a utilizarse están sometidos (al igual que las máquinas o los vehículos usados) a una carga especial. Las características y las prestaciones no pueden haber cambiado de tal forma que se ponga en peligro la seguridad del usuario y posiblemente de terceros durante su vida útil.

El producto debe limpiarse a fondo y desinfectarse antes de volver a utilizarlo. A continuación, un técnico autorizado deberá revisar el producto para determinar el estado, el desgaste y los posibles daños. Todas las piezas desgastadas y deterioradas, así como los componentes inapropiados o que no se ajusten al usuario, deben sustituirse.

En las instrucciones del servicio técnico puede consultar información detallada sobre la sustitución de las piezas y datos sobre las herramientas necesarias y los intervalos de servicio indicados.

9 Aviso legal

Todas las disposiciones legales se someten al derecho imperativo del país correspondiente al usuario y pueden variar conforme al mismo.

9.1 Responsabilidad

El fabricante se hace responsable si este producto es utilizado conforme a lo descrito e indicado en este documento. El fabricante no se responsabiliza de los daños causados debido al incumplimiento de este documento y, en especial, por los daños derivados de un uso indebido o una modificación no autorizada del producto.

9.2 Conformidad CE

El producto cumple las exigencias de la Directiva europea 93/42/CEE relativa a productos sanitarios. Sobre la base de los criterios de clasificación según el anexo IX de la directiva, el producto se ha clasificado en la clase I. La declaración de conformidad ha sido elaborada por el fabricante bajo su propia responsabilidad según el anexo VII de la directiva.

9.3 Garantía

Para más información sobre las condiciones de garantía póngase en contacto con el personal técnico que haya adaptado el producto o con el servicio técnico del fabricante (consulte las direcciones en la solapa posterior).

9.4 Vida útil

Vida útil estimada: **4 años.**

El diseño, la elaboración y las especificaciones sobre el uso previsto del producto se basan en la vida útil estimada. Estas incluyen también especificaciones sobre el mantenimiento, sobre cómo asegurar su eficacia y sobre la seguridad del producto.

Usar el producto durante un tiempo superior a la vida útil estimada especificada incrementaría el margen de riesgo, por lo que debería ocurrir únicamente según la estimación minuciosa y cualificada del personal técnico.

Cuando se haya superado el tiempo de funcionamiento previsto, el usuario o un acompañante responsable deberá ponerse en contacto con el personal técnico que haya adaptado este producto o con el servicio técnico del fabricante (consulte la dirección en la solapa posterior o en el dorso). El usuario puede informarse allí sobre los riesgos conocidos y sobre las posibilidades actuales para poner a punto el producto.

10 Datos técnicos

INFORMACIÓN

- ► Muchos de los datos técnicos que aparecen a continuación están expresados en mm. Tenga en cuenta que, a menos que se indique lo contrario, los ajustes en el producto no se realizan a escala de milímetros, sino únicamente en incrementos de aprox. **0,5 cm** o **1 cm**.
- ► Tenga en cuenta que en las labores de ajuste los valores alcanzados pueden variar con respecto a los que aparecen a continuación. La tolerancia es de **±10 mm y ±2°**.

Medidas y pesos	**Modelo 2231 / 2241**	**Modelo 2233 / 2243**
Longitud **[mm]**	620 – 780	620 – 780
Anchura **[mm]**	450	450
Altura hasta el borde superior del alojamiento del asiento* **[mm]**	380 – 580	410 – 620
Inclinación del alojamiento del asiento **[°]**	-10 a +35	-10 a +35
Carga máxima **[kg]**	50	50
Peso **[kg]**	6,4 / 6,6	6,4 / 6,6

* Con un diámetro de las ruedas de 125 mm: +70 mm

Inhoud

NL

1 Voorwoord 52

2 Gebruiksdoel 52
2.1 Gebruiksdoel 52
2.2 Indicaties 53
2.3 Contra-indicaties 53
2.4 Kwalificatie 53

3 Veiligheid 53
3.1 Betekenis van de gebruikte waarschuwingssymbolen 53
3.2 Algemene veiligheidsvoorschriften 53
3.3 Veiligheidsvoorschriften voor de montage 53
3.4 Veiligheidsvoorschriften voor het gebruik 54
3.4.1 Overige aanwijzingen 55
3.5 Typeplaatje en waarschuwingen 55
3.5.1 Typeplaatje 55
3.5.2 Waarschuwingen 56

4 Aflevering 56
4.1 Inhoud van de levering 56
4.2 Bewaren 56

5 Gebruiksklaar maken 56
5.1 Montage 56

6 Gebruik 57
6.1 Aanwijzingen voor het gebruik 57
6.2 Overige gebruiksinstructies 58
6.3 Basisfuncties 58
6.3.1 Ziteenheid verwijderen/plaatsen 58
6.3.2 Zithoogte instellen 58
6.3.3 Zithoek instellen 59
6.3.4 Kantelbeveiliging instellen 59
6.3.5 Rem bedienen 60
6.4 Overige opties 60
6.4.1 Duwhandvat 60

7 Onderhoud 61
7.1 Onderhoudstermijnen 61

8 Afvalverwerking 61
8.1 Aanwijzingen voor afvalverwerking 61
8.2 Aanwijzingen voor hergebruik 61

9 Juridische informatie 62
9.1 Aansprakelijkheid 62
9.2 CE-conformiteit 62
9.3 Fabrieksgarantie 62
9.4 Gebruiksduur 62

10 Technische gegevens 62

1 Voorwoord

INFORMATIE

Datum van de laatste update: 2017-07-13

- ► Lees dit document aandachtig door voordat u het product in gebruik neemt.
- ► Neem de veiligheidsvoorschriften in acht om persoonlijk letsel en schade aan het product te voorkomen.
- ► Laat u door een deskundige uitleggen hoe u correct en veilig met het product moet omgaan.
- ► Bewaar dit document.

INFORMATIE

- ► Nieuwe informatie over de productveiligheid en terugroepacties van producten is verkrijgbaar bij het Customer Care Center (CCC) via oa@ottobock.com of bij de servicedienst van de fabrikant (zie de binnenkant van de omslag of de achterkant voor de adressen).
- ► Dit document kunt u als PDF-bestand aanvragen bij het Customer Care Center (CCC) via oa@ottobock.com of bij de servicedienst van de fabrikant (zie de binnenkant van de omslag of de achterkant voor de adressen). Het PDF-bestand kan ook vergroot worden weergegeven.
- ► Mocht u nog vragen hebben over de gebruiksaanwijzing, neem dan contact op met de vakspecialist die het product aan u heeft geleverd.

U bent in het bezit gekomen van een kwaliteitsproduct dat geschikt is voor gebruik binnenshuis.

Maak u vertrouwd met de werking en het gebruik van het product voordat u het gaat gebruiken. Zo kunt u voorkomen dat u letsel oploopt. Deze gebruiksaanwijzing bevat alle informatie die u hiervoor nodig hebt.

Neem in het bijzonder de volgende punten in acht:

- Begeleiders (personen die het product bedienen en duwen) moeten zich door een vakspecialist aan de hand van deze gebruiksaanwijzing laten instrueren in het gebruik van het product.
- Het product is aangepast aan de behoeften van de gebruiker. Veranderingen achteraf mogen alleen worden aangebracht door vakspecialisten. Wij adviseren regelmatig te controleren of het product correct is ingesteld, zodat het zijn functie als medisch hulpmiddel ook op de lange termijn optimaal blijft vervullen. Vooral bij kinderen en jongeren die nog in de groei zijn, is het raadzaam de instellingen eens per halfjaar aan te passen.
- Bij vragen of problemen kunt u contact opnemen met de vakspecialist die het product heeft aangepast, of met de servicedienst van de fabrikant (zie de binnenkant van de omslag of de achterkant voor de adressen).
- Het product mag uitsluitend worden gecombineerd met de hier vermelde opties. Voor combinaties met medische hulpmiddelen en/of accessoires van andere fabrikanten die geen deel uitmaken van het modulaire systeem, aanvaardt de fabrikant geen aansprakelijkheid. Neem ook de informatie uit het hoofdstuk "Aansprakelijkheid" in acht.
- Onderhouds- en reparatiewerkzaamheden aan het product mogen uitsluitend worden uitgevoerd door gekwalificeerd personeel. Neem bij problemen contact op met uw dealer. Bij reparaties worden u door uw dealer uitsluitend Ottobock onderdelen geleverd.
- Uw product kan afwijken van de afgebeelde varianten. Dit geldt in het bijzonder voor de in deze gebruiksaanwijzing beschreven opties, die bij uw product niet allemaal aanwezig zijn.
- Technische wijzigingen van de in deze gebruiksaanwijzing beschreven uitvoering behoudt de fabrikant zich voor.

2 Gebruiksdoel

2.1 Gebruiksdoel

Het kameronderstel Kimba is bedoeld als onderstel voor zitsystemen voor kinderen van ca. 1 – 10 jaar (afhankelijk van de lengte en het gewicht van het kind) die niet of moeilijk kunnen lopen. Het product heeft een groot aantal verstel- en instelmogelijkheden, zodat het optimaal kan worden aangepast aan de individuele behoeften van de gebruiker.

Het product wordt bediend door een begeleider (verplaatsing door een derde) en is alleen geschikt voor gebruik binnenshuis.

Voor een optimale aanpassing aan het gebruikte zitsysteem moet het product hierop worden ingesteld. De betreffende instelwerkzaamheden mogen alleen worden uitgevoerd door een vakspecialist.

Het product mag uitsluitend worden gebruikt met de opties die staan vermeld op het bij het product behorende bestelformulier.

Garantie kan uitsluitend worden verleend, als het product wordt gebruikt onder de voorgeschreven voorwaarden en voor het doel waarvoor het bestemd is.

2.2 Indicaties

Het product kan in combinatie met de Kimba Neo ziteenheid worden gebruikt door personen die niet of moeilijk kunnen lopen, bijv. als gevolg van:

- Verlammingen (paraplegie, tetraplegie)
- Verlies van ledematen (beenamputatie)
- Defecten en/of deformatie van ledematen
- Gewrichtscontracturen of gewrichtsbeschadigingen
- neuromusculaire aandoeningen

2.3 Contra-indicaties

Niet bekend.

2.4 Kwalificatie

Dit product mag uitsluitend worden uitgekozen en aangepast door daarvoor opgeleide vakmensen.

3 Veiligheid

3.1 Betekenis van de gebruikte waarschuwingssymbolen

⚠ WAARSCHUWING	Waarschuwing voor mogelijke ernstige ongevallen- en letselrisico's.
⚠ VOORZICHTIG	Waarschuwing voor mogelijke ongevallen- en letselrisico's.
LET OP	Waarschuwing voor mogelijke technische schade.

3.2 Algemene veiligheidsvoorschriften

⚠ WAARSCHUWING

Niet geven van een instructie

Omkantelen, vallen van de gebruiker door gebrek aan kennis

► Leer de gebruiker of begeleider bij aflevering van het product hoe hij hiermee moet omgaan.

LET OP

Gebruik van een ongeschikte verpakking

Beschadiging van het product door transport in een verkeerde verpakking

► Gebruik voor het afleveren van het product uitsluitend de originele verpakking.

3.3 Veiligheidsvoorschriften voor de montage

⚠ WAARSCHUWING

Gebruik van alternatieve zitsystemen van andere fabrikanten

Ernstig letsel van de gebruiker door zitschalen met verkeerde afmetingen

► Als het product wordt gebruikt in combinatie met een alternatief zitsysteem of met een zitschaal van een andere fabrikant, moet erop worden gelet dat het betreffende product de juiste afmetingen heeft.

► De vakspecialist is verplicht om te waarborgen dat een dergelijke combinatie statisch stabiel is.

► Zorg ervoor dat de maximaal toegestane belasting niet wordt overschreden (zie pagina 62).

3.4 Veiligheidsvoorschriften voor het gebruik

Gevaren bij het gebruiksklaar maken

⚠ WAARSCHUWING

Eigenhandige verandering van de instellingen

Ernstig letsel van de gebruiker door niet-toegestane veranderingen aan het product

- ► Verander niets aan de instellingen van de vakspecialist. Alleen de instellingen die worden beschreven in het hoofdstuk "Gebruik" van deze gebruiksaanwijzing, mag u zelf aanpassen.
- ► Neem bij problemen met de instellingen contact op met de vakspecialist die uw product heeft aangepast.
- ► Om gezondheidsschade te voorkomen en therapieresultaten niet in gevaar te brengen, dient u over iedere verandering van een instelling vooraf overleg te plegen met de vakspecialist/therapeut.

⚠ WAARSCHUWING

Verkeerde behandeling van verpakkingsmateriaal

Verstikkingsgevaar door veronachtzaming van de verplichting om toezicht te houden

- ► Zorg ervoor dat het verpakkingsmateriaal niet in handen van kinderen komt.

Gevaren bij het rijden en neerzetten

⚠ WAARSCHUWING

Zonder toezicht achterlaten

Uit het product vallen, vallen van de gebruiker door veronachtzaming van de verplichting om toezicht te houden

- ► Laat de gebruiker nooit zonder toezicht achter, ook niet, wanneer hij met positioneringsgordels of veiligheidsgordels is vastgezet en de remmen zijn aangetrokken.

⚠ VOORZICHTIG

Ongeoorloofd gebruik

Vallen, omkantelen van de gebruiker door gebruikersfouten

- ► De gebruiker mag bij het pakken van voorwerpen niet te ver uit het product naar buiten leunen. Ook bij heftige bewegingen van de gebruiker bestaat in bepaalde situaties het risico dat het product omkantelt.
- ► Het product mag alleen worden gebruikt op een vlakke en stevige ondergrond binnenshuis.
- ► Het product mag alleen met gesloten remmen worden neergezet.
- ► Zorg er bij het oprijden van korte hellingbanen altijd voor dat de gebruiker niet achterover kan kantelen.
- ► Wees vooral attent op mogelijke gevaarlijke situaties, bijv. bij het op- en afrijden van traptreden.

⚠ VOORZICHTIG

Verplaatsing van het zwaartepunt door het hangen van zware tassen aan het product

Omkantelen, over de kop slaan van de gebruiker door gebruikersfouten

- ► Hang geen zware tassen en dergelijke aan het therapeutische hulpmiddel.
- ► Neem de van het model afhankelijke maximale belastbaarheid in acht (zie het hoofdstuk "Technische gegevens").

Gevaren door montage- en instelfouten

⚠ VOORZICHTIG

Niet-geborgde schroefverbindingen

Klemmen, beknellen, omkantelen, vallen van de gebruiker door montagefouten

- ► Draai na het uitvoeren van in- en verstelwerkzaamheden de bevestigingsbouten/bevestigingsmoeren altijd weer stevig aan.
- ► Zorg ervoor dat alle bedieningshendels handvast worden aangetrokken zonder dat er hiervoor gereedschap wordt gebruikt.

Gevaren door een verkeerd gebruik van het product

⚠ WAARSCHUWING

Overschrijding van de gebruiksduur

Ernstig letsel doordat de instructies van de fabrikant niet in acht werden genomen

- ► Wanneer het product langer wordt gebruikt dan de verwachte gebruiksduur (zie pagina 62), treden er hogere restrisico's op. Het gebruik mag dan uitsluitend plaatsvinden onder een zorgvuldig, deskundig toezicht door de vakspecialist.
- ► Wanneer de gebruiksduur is verstreken, dient de gebruiker of een voor hem verantwoordelijke begeleider contact op te nemen met de vakspecialist die het product heeft aangepast, of met de servicedienst van de fabrikant (zie de binnenkant van de omslag of de achterkant voor het adres). Hier kan de gebruiker informatie inwinnen over bekende risico's en over de actuele mogelijkheden om het product op te knappen.

⚠ VOORZICHTIG

Ongecontroleerd rijgedrag, onverwachte geluiden of geuren

Vallen, omkantelen, botsing met personen of voorwerpen in de omgeving door defecten

- ► Stel het product onmiddellijk buiten gebruik, wanneer u storingen of defecten ontdekt of er andere risico's zijn die persoonlijk letsel tot gevolg kunnen hebben. Dit kunnen bijvoorbeeld onverwachte bewegingen zijn of onverwachte, niet eerder waargenomen geluiden of geuren die sterk afwijken van de toestand waarin het product is afgeleverd.
- ► Neem contact op met uw geautoriseerde dealer.

LET OP

Gebruik van een ongeschikte verpakking

Beschadiging van het product door transport in een verkeerde verpakking

- ► Gebruik voor het afleveren van het product uitsluitend de originele verpakking.

3.4.1 Overige aanwijzingen

INFORMATIE

Houd er rekening mee dat alle accessoires en op of aan het product gemonteerde extra onderdelen de resterende belastingscapaciteit verminderen.

3.5 Typeplaatje en waarschuwingen

3.5.1 Typeplaatje

Label/etiket	Betekenis	
	A	Typeaanduiding
	B	Artikelnummer van de fabrikant
	C	Maximale belasting (zie het hoofdstuk "Technische gegevens")
	D	Naam en adres van de fabrikant, land van productie
	E	Serienummer*
	F	Europees artikelnummer (EAN)
	G	Lees vóór gebruik de gebruiksaanwijzing.
	H	CE-markering – productveiligheid in overeenstemming met de EU-richtlijnen

* YYYY = jaar van productie; WW = week van productie; KK = plaats van productie; XXXX = doorlopend productienummer

3.5.2 Waarschuwingen

Label/etiket	Betekenis	
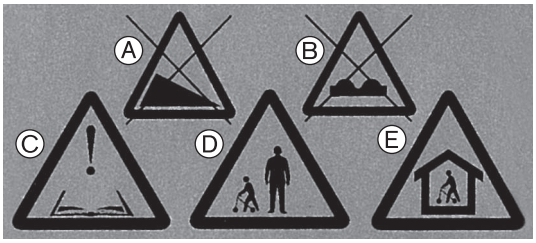	Waarschuwingen voor mogelijke letselrisico's:	
	A	Rijd niet op steile hellingen. Zet het revalidatiehulpmiddel niet neer op steile hellingen.
	B	Gebruik het revalidatiehulpmiddel uitsluitend op een vlakke en stevige ondergrond.
	C	Lees vóór gebruik de gebruiksaanwijzing.
	D	Gebruik het revalidatiehulpmiddel alleen onder toezicht. Laat kinderen nooit zonder toezicht achter.
	E	Het revalidatiehulpmiddel is bedoeld voor gebruik binnenshuis.

Label/etiket	Betekenis	
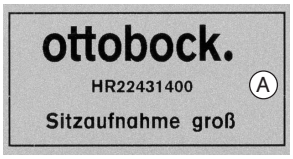	**A**	Onderstel met grote zitschaalhouder
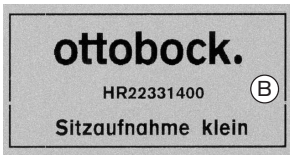	**B**	Onderstel met kleine zitschaalhouder

4 Aflevering

4.1 Inhoud van de levering

In de originele verpakking bevinden zich de volgende onderdelen:

- onderstel
- insteekeenheid met kantelverstelling
- gebruiksaanwijzing en benodigd gereedschap
- duwhandvat (accessoire)

4.2 Bewaren

Het product moet op een droge plaats worden bewaard. Daarbij moet de omgevingstemperatuur tussen **–10 °C en +40 °C** liggen.

Het is niet nodig het product te demonteren of in te klappen.

5 Gebruiksklaar maken

5.1 Montage

INFORMATIE

► In dit hoofdstuk wordt alleen beschreven hoe u het onderstel moet monteren. Neem de aanwijzingen voor het verstellen van de zithoogte (zie pagina 58), het instellen van de zithoek (zie pagina 59) en het instellen van de kantelbeveiliging (zie pagina 59) in acht. U kunt de betreffende instelwerkzaamheden eventueel tegelijkertijd uitvoeren met de montage.

► Voor het monteren van het optionele duwhandvat: zie pagina 60.

Basisframe monteren

1) Verwijder de transportvergrendelingen en het verpakkingsmateriaal.
2) Draai de bouten in het basisframe los en verwijder ze (zie afb. 1, pos. 1).
3) Schuif de houder voor de insteekeenheid in het basisframe en zet hem met de bouten vast aan het basisframe (zie afb. 2, pos. 1; zie afb. 1, pos. 1).
   INFORMATIE: Zorg er hierbij voor dat het boorgat voor de veer in de rijrichting gezien naar links wijst (zie afb. 2, pos. 2; zie afb. 3, pos. 1).

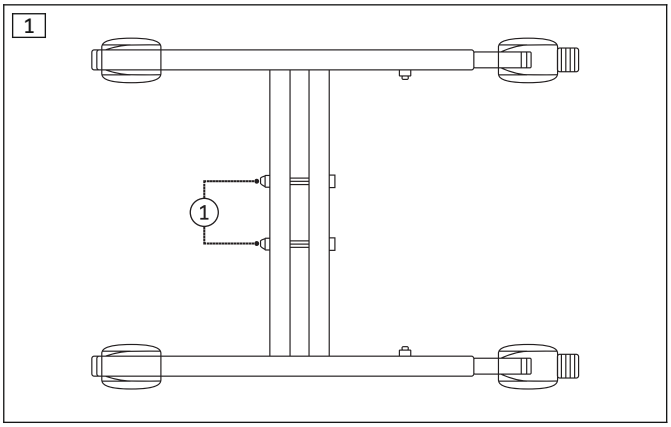

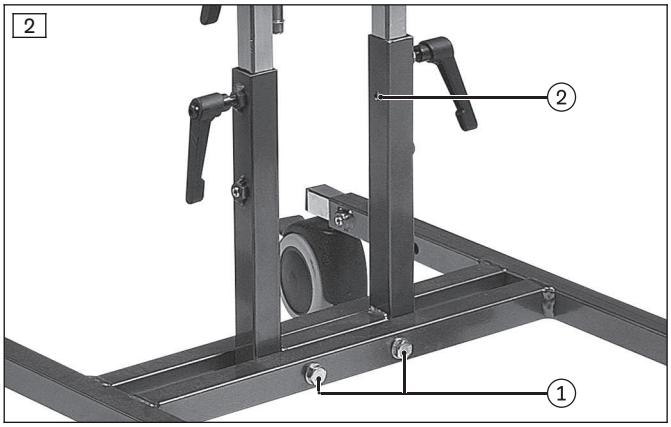

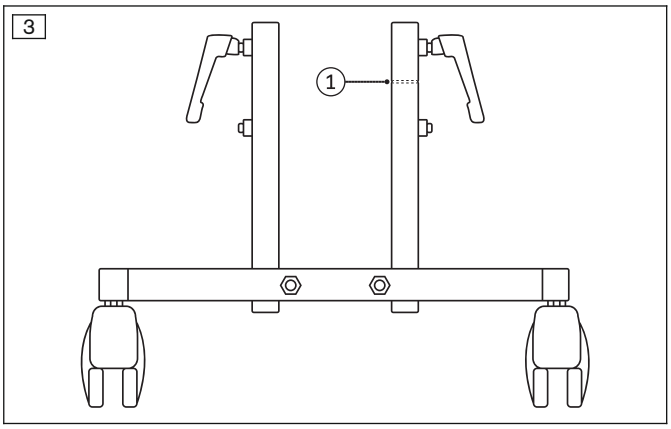

Kantelverstelling monteren

► Steek de insteekeenheid met ingedrukte veer zo ver in de houder, dat de veer vastklikt in het boorgat (zie afb. 4, pos. 1).
Let daarbij op de uitrichting van de kantelverstelling: zorg ervoor dat de kantelverstelling in de rijrichting gezien aan de achterkant komt te zitten (zie afb. 5, pos. 1).

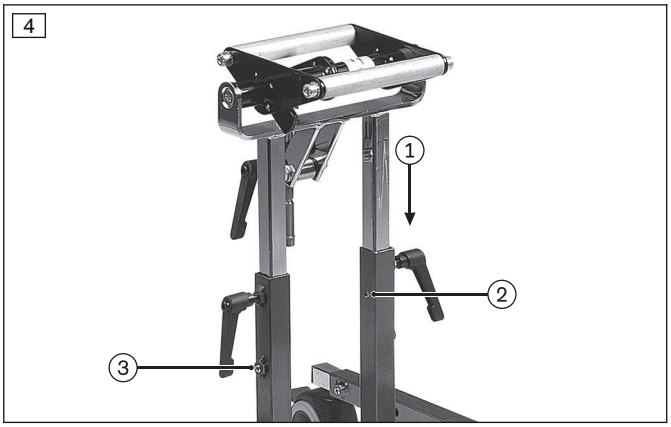

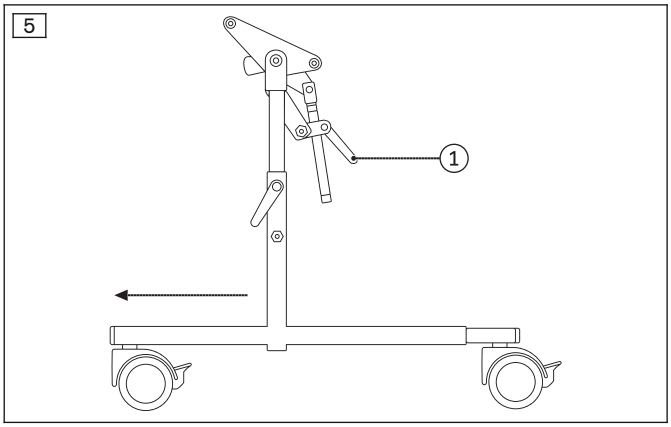

6 Gebruik

6.1 Aanwijzingen voor het gebruik

⚠ VOORZICHTIG

Geen controle van de functionaliteit

Vallen, omkantelen van de gebruiker door onvoldoende onderhoud

► Met het oog op de veiligheid van de gebruiker moet u het product telkens voor gebruik controleren op zijn functionaliteit.

► Neem hierbij ook de aanwijzingen uit het hoofdstuk "Onderhoud" > "Onderhoudstermijnen" in acht.

⚠ VOORZICHTIG

Ongecontroleerd rijgedrag, onverwachte geluiden

Vallen, omkantelen, botsing met personen of voorwerpen in de omgeving door defecten

- ► Stel het product onmiddellijk buiten gebruik, wanneer u storingen of defecten ontdekt of er andere risico's zijn die persoonlijk letsel tot gevolg kunnen hebben. Dit kunnen bijvoorbeeld ongecontroleerde (rij)bewegingen zijn of onverwachte, niet eerder waargenomen geluiden die sterk afwijken van de toestand waarin het product is afgeleverd.
- ► Neem contact op met uw geautoriseerde dealer.

INFORMATIE

Neem ook de veiligheidsvoorschriften uit het hoofdstuk "Veiligheid" > "Veiligheidsvoorschriften voor het gebruik" in acht.

6.2 Overige gebruiksinstructies

- Het hangen van last (bijv. rugzakken) aan de rolstoel kan de stabiliteit negatief beïnvloeden. Het is daarom niet toegestaan om extra last aan de rolstoel te hangen.

6.3 Basisfuncties

6.3.1 Ziteenheid verwijderen/plaatsen

⚠ VOORZICHTIG

Verkeerd plaatsen van de ziteenheid

Uit het product vallen van de gebruiker doordat de ziteenheid niet is vastgezet

- ► Zet de ziteenheid met de zittingvergrendeling vast.
- ► Wanneer u de ziteenheid op het onderstel plaatst, let dan altijd op of de ziteenheid hoorbaar vastklikt.

INFORMATIE

- ► Hieronder wordt in het kort beschreven hoe een ziteenheid in het algemeen moet worden verwijderd en geplaatst.
  - → **Bij gebruik van een Kimba Neo ziteenheid:** Nadere informatie kunt u vinden in de gebruiksaanwijzing van de Kimba Neo.
  - → **Bij gebruik van een op maat gemaakte zitschaal of een ander zitsysteem:** Voor nadere informatie kunt u terecht bij de vakspecialist die de ziteenheid heeft aangepast, uitgekozen of vervaardigd.

Als u de ziteenheid wilt overzetten op een buggy, kunt u de ziteenheid gemakkelijk van het kameronderstel losmaken. Dit is vooral van belang, als de ziteenheid binnen wordt gebruikt op een kameronderstel en buiten op een buitenonderstel en dus gemakkelijk overgezet moet kunnen worden.

Ziteenheid verwijderen (niet afgeb.)

1) Ga naast de ziteenheid staan en pak met één hand de rugleuning vast.
2) Trek nu de demontagehendel die zich onder de ziteenheid bevindt, met de greep in de richting van de voetenbank. De bevestigingsklauw geeft de zitschaalhouder nu vrij.
3) Kantel de ziteenheid ca. **45°** naar achteren en til de ziteenheid vervolgens uit het onderstel.

Ziteenheid plaatsen (niet afgeb.)

1) Pak de ziteenheid vast aan het ruggedeelte en onder het zitvlak.
2) Zet nu eerst de vergrendelingseenheid onder het zitvlak in een hoek van ca. **45°** op de achterste buis van de zitschaalhouder.
3) Druk de voorkant van de ziteenheid op het onderstel tot de bevestigingsklauw hoorbaar vastklikt op de voorste buis van de zitschaalhouder.
4) Controleer met een klein rukje of de ziteenheid goed vastzit.

6.3.2 Zithoogte instellen

⚠ VOORZICHTIG

Onbedoeld loszetten van de zithoogteverstelling

Vallen van de gebruiker door instelfouten

- ► Trek de vergrendelingshendel na het verstellen van de ziteenheid altijd weer stevig aan.

1) Zet de vergrendelingshendels los (zie afb. 6, pos. 1).
2) Draai de stelbouten los (zie afb. 6, pos. 2).
3) Zet de zitschaalhouder op de gewenste hoogte (maximaal op de hoogte waarop de veer vastklikt, zie het hoofdstuk "Montage": zie pagina 56).
4) Zet de vergrendelingshendels weer goed vast. Draai de stelbouten weer stevig aan.
   INFORMATIE: De vergrendelingshendels kunnen vrij worden bewogen. Trek de vergrendelingshendels hiervoor een stukje van de stelbouten af en draai ze in een stand waarin ze gemakkelijker kunnen worden bediend.

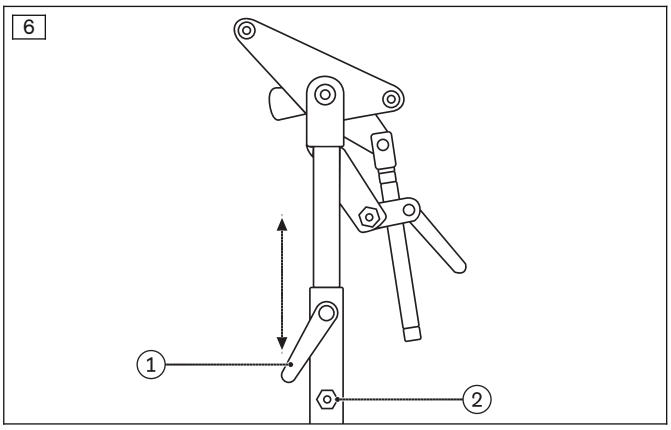

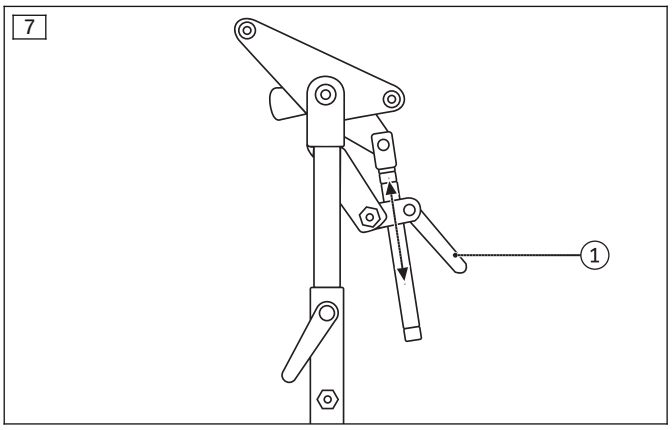

6.3.3 Zithoek instellen

⚠ VOORZICHTIG

Zithoek wordt uit zichzelf versteld

Vallen van de gebruiker door instelfouten

► Trek de vergrendelingshendels na het verstellen van de zithoek altijd weer stevig aan.

1) Zet de vergrendelingshendels los (zie afb. 7, pos. 1).
2) Verstel de hoek van de zitschaalhouder.
3) Trek de vergrendelingshendels weer stevig aan.
   VOORZICHTIG! Vanwege het toenemende kantelgevaar moet het onderstel bij verstelling van de zithoek worden uitgetrokken. Neem hiervoor de aanwijzingen in het volgende hoofdstuk in acht.

6.3.4 Kantelbeveiliging instellen

⚠ VOORZICHTIG

Instabiel basisframe

Omkantelen, vallen door verkeerd gemonteerde kantelbeveiliging

► Vanwege het toenemende kantelgevaar moet het onderstel bij verstelling van de zithoek worden uitgetrokken.

► Draai na het verstellen van de kantelbeveiliging de stelbouten altijd weer stevig aan (zie afb. 9, pos. 1).

► Controleer bij langer gebruik van het product zonder dat de kantelbeveiliging wordt versteld, regelmatig of de stelbouten nog goed vastzitten. Draai deze zo nodig verder aan.

1) Draai de stelbouten los (zie afb. 8, pos. 1; zie afb. 9, pos. 1).
2) Trek de telescoopbuizen van de wielen maximaal uit tot de veren vastklikken (zie afb. 8, pos. 2; zie afb. 9, pos. 2).
3) Draai de stelbouten weer stevig aan.

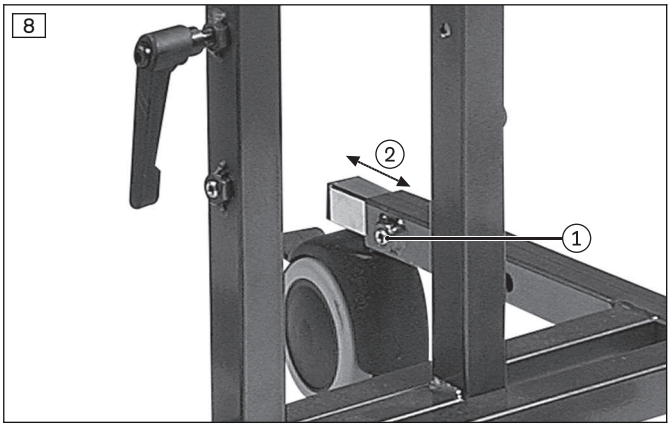

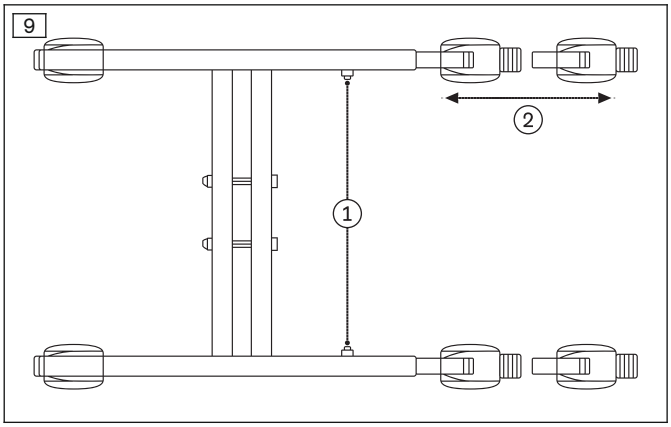

6.3.5 Rem bedienen

⚠ VOORZICHTIG

Product staat niet op de rem

Vallen, omkantelen van de gebruiker door wegrollen

- ► Zet het product voordat de gebruiker in- en uitstapt resp. in het product wordt gezet en eruit wordt gehaald, altijd op de rem.
- ► Controleer van tijd tot tijd of de remmen goed werken.

1) **Op de rem zetten:** Duw de remhendels met de punt van uw voet omlaag (zie afb. 10, pos. 1).
2) **Van de rem af halen:** Trek de remhendels met de punt van uw voet omhoog.

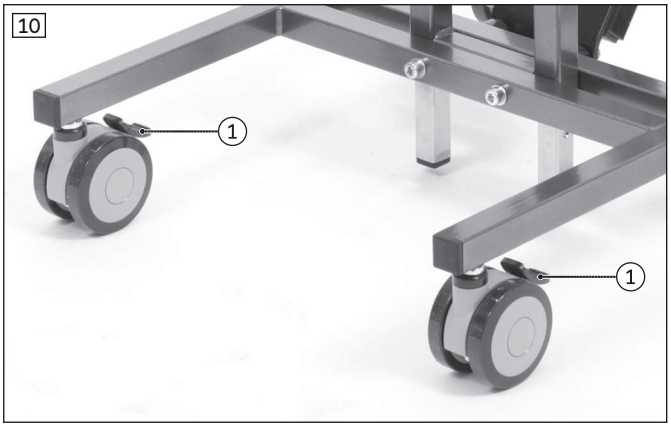

6.4 Overige opties

6.4.1 Duwhandvat

1) Draai de bouten in het basisframe los en vervang ze door de meegeleverde lange bouten (zie afb. 12, pos. 1).
2) Monteer de bevestigingsplaat voor het duwhandvat aan de kant van het basisframe waar de telescoopbuizen van de wielen zijn gemonteerd (zie afb. 12, pos. 2).
3) Draai de lange bouten stevig aan (zie afb. 12, pos. 1).
4) Steek het duwhandvat zo ver in de bevestigingsplaat, dat het vastklikt (zie afb. 11).
   INFORMATIE: Desgewenst kan het duwhandvat altijd weer worden verwijderd. Trek hiervoor de vergrendelingspen achter de bevestigingsplaat naar u toe en haal het duwhandvat naar boven toe uit de bevestigingsplaat (zie afb. 12, pos. 3).

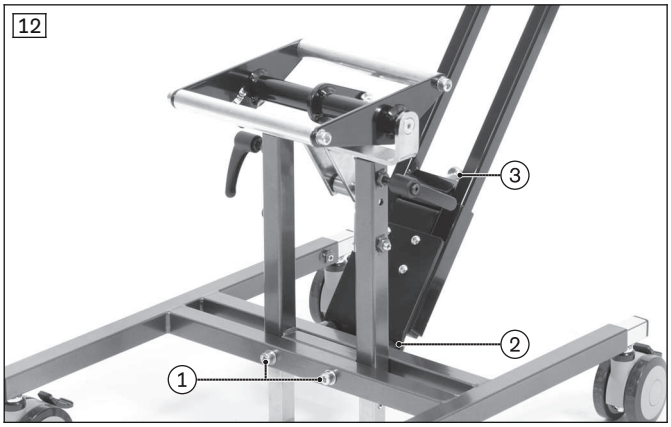

7 Onderhoud

- Controleer het product **telkens voor gebruik** op zijn functionaliteit.
- Bij geconstateerde gebreken mag het product niet langer worden gebruikt. Dit geldt in het bijzonder bij instabiliteit van het product of wijzigingen van het rijgedrag en bij problemen met de zitpositie van de gebruiker of de stabiliteit van de zitting. Er dient onmiddellijk contact te worden opgenomen met de vakspecialist om de gebreken te laten verhelpen.
- Ditzelfde geldt, wanneer wordt ontdekt dat er onderdelen loszitten of versleten, verbogen of beschadigd zijn en als er scheuren of breuken in het frame worden ontdekt.
- Sommige vast omschreven onderhoudswerkzaamheden kunnen thuis worden uitgevoerd (zie het hoofdstuk "Onderhoudstermijnen").
- In aanvulling hierop adviseert de fabrikant het product **eens per twaalf maanden** een onderhoudsbeurt te laten geven door een geautoriseerde vakspecialist.
- Wanneer het product niet regelmatig wordt onderhouden, kan dat tot gevolg hebben dat de gebruiker zwaar of zelfs levensgevaarlijk gewond raakt.
- Service- en reparatiewerkzaamheden mogen alleen worden uitgevoerd door daartoe geautoriseerd vakkundig personeel of door de fabrikant. Bij reparaties worden er dan uitsluitend Ottobock onderdelen gebruikt.

7.1 Onderhoudstermijnen

De in het onderstaande overzicht vermelde controlewerkzaamheden dienen binnen de aangegeven periodes uitgevoerd te worden door de gebruiker of een begeleider:

Controlewerkzaamheid voor gebruik	Dagelijks	Wekelijks	Maandelijks
Functietest van de zitschaalhouder en de kantelbeveiliging	X		
Functietest van de remmen		X	
Controle van de schroefverbindingen		X	
Visuele controle van slijtagegevoelige onderdelen zoals banden			X
Controle of alle etiketten en aanduidingen op het product nog goed leesbaar zijn			X

8 Afvalverwerking

8.1 Aanwijzingen voor afvalverwerking

Wanneer het product niet langer wordt gebruikt, moet het worden teruggegeven aan de dealer.

Alle componenten moeten volgens de daarvoor toepasselijke, in het land van gebruik geldende milieuvoorschriften worden verwerkt.

8.2 Aanwijzingen voor hergebruik

Het product is geschikt voor hergebruik.

Producten die worden hergebruikt, worden – evenals gebruikte machines of voertuigen – blootgesteld aan een bijzondere belasting. De kenmerken en prestaties mogen niet zodanig wijzigen, dat de veiligheid van de gebruiker of van derden tijdens de levensduur in gevaar wordt gebracht.

Voordat het betreffende product wordt hergebruikt, moet het grondig worden gereinigd en gedesinfecteerd. Daarna moet het product door een geautoriseerde vakman worden gecontroleerd op staat van onderhoud, slijtage en beschadigingen. Alle versleten en beschadigde onderdelen en alle componenten die voor de nieuwe gebruiker niet passen of niet geschikt zijn, moeten worden vervangen.

Gedetailleerde informatie over het vervangen van onderdelen alsmede gegevens over het benodigde gereedschap en de voorgeschreven service-intervallen zijn te vinden in de servicehandleiding.

9 Juridische informatie

Op alle juridische bepalingen is het recht van het land van gebruik van toepassing. Daarom kunnen deze bepalingen van land tot land variëren.

9.1 Aansprakelijkheid

De fabrikant is aansprakelijk, wanneer het product wordt gebruikt volgens de beschrijvingen en aanwijzingen in dit document. Voor schade die wordt veroorzaakt door niet-naleving van de aanwijzingen in dit document, in het bijzonder door een verkeerd gebruik of het aanbrengen van niet-toegestane veranderingen aan het product, is de fabrikant niet aansprakelijk.

9.2 CE-conformiteit

Het product voldoet aan de eisen van de Europese richtlijn 93/42/EEG betreffende medische hulpmiddelen. Op grond van de classificatiecriteria volgens bijlage IX van deze richtlijn is het product ingedeeld in klasse I. De verklaring van overeenstemming is daarom door de fabrikant geheel onder eigen verantwoordelijkheid opgemaakt volgens bijlage VII van de richtlijn.

9.3 Fabrieksgarantie

Voor nadere informatie over de garantievoorwaarden kunt u terecht bij de vakspecialist die dit product heeft aangepast, en bij de servicedienst van de fabrikant (zie de binnenkant van de omslag voor de adressen).

9.4 Gebruiksduur

Verwachte gebruiksduur: **4 jaar.**

De verwachte gebruiksduur vormt de basis voor de constructie en de productie van het product en de specificaties betreffende het gebruik waarvoor het product is bestemd. Deze omvatten ook specificaties betreffende het onderhoud, het in stand houden van de functionaliteit en de veiligheid van het product.

Wanneer het product langer wordt gebruikt dan de verwachte gebruiksduur, treden er hogere restrisico's op. Het gebruik mag dan uitsluitend plaatsvinden onder een zorgvuldig, deskundig toezicht door de vakspecialist.

Wanneer de gebruiksduur is verstreken, dient de gebruiker of een voor hem verantwoordelijke begeleider contact op te nemen met de vakspecialist die het product heeft aangepast, of met de servicedienst van de fabrikant (zie de binnenkant van de omslag of de achterkant voor het adres). Hier kan de gebruiker informatie inwinnen over bekende risico's en over de actuele mogelijkheden om het product op te knappen.

10 Technische gegevens

INFORMATIE

- ► Veel technische gegevens staan hieronder vermeld in mm. Houd er echter rekening mee dat – voor zover niet anders aangegeven – de instellingen van het product niet per mm kunnen worden aangepast, maar alleen in stappen van ca. **0,5 cm** of **1 cm**.
- ► Houd er daarnaast rekening mee dat de waarden die worden bereikt bij het instellen, kunnen afwijken van de hieronder vermelde waarden. De afwijking kan **±10 mm en ±2°** bedragen.

Maten en gewichten	**Model 2231/2241**	**Model 2233/2243**
Lengte **[mm]**	620 – 780	620 – 780
Breedte **[mm]**	450	450
Hoogte tot bovenkant zitschaalhouder* **[mm]**	380 – 580	410 – 620
Kanteling zitschaalhouder **[°]**	-10 tot +35	-10 tot +35
Max. belasting **[kg]**	50	50
Gewicht **[kg]**	6,4 / 6,6	6,4 / 6,6

* bij een wieldiameter van 125 mm: +70 mm

Содержание

RU

1 Предисловие 64

2 Использование по назначению 65
2.1 Назначение 65
2.2 Показания 65
2.3 Противопоказания 65
2.4 Требуемая квалификация 65

3 Безопасность 65
3.1 Значение предупреждающих символов 65
3.2 Общие указания по технике безопасности 65
3.3 Указания по технике безопасности при монтаже изделия 66
3.4 Указания по технике безопасности при использовании 66
3.4.1 Дополнительные указания 67
3.5 Заводская табличка и предупреждающие таблички 67
3.5.1 Заводская табличка 67
3.5.2 Предупреждающие таблички 68

4 Поставка 68
4.1 Объем поставки 68
4.2 Хранение 68

5 Приведение в состояние готовности к эксплуатации 69
5.1 Сборка 69

6 Эксплуатация 70
6.1 Указания по использованию 70
6.2 Дальнейшие указания по использованию 70
6.3 Основные функции 70
6.3.1 Съем/установка модуля сиденья 70
6.3.2 Регулировка высоты сиденья 71
6.3.3 Регулировка наклона сиденья 72
6.3.4 Регулировка защиты от опрокидывания 72
6.3.5 Приведение в действие тормоза 72
6.4 Дополнительные опции 73
6.4.1 Ручка для толкания 73

7 Техническое обслуживание 73
7.1 Интервалы технического обслуживания 74

8 Утилизация 74
8.1 Указания по утилизации 74
8.2 Рекомендации по вторичному использованию 74

9 Правовые указания 74
9.1 Ответственность 74
9.2 Соответствие стандартам ЕС 74
9.3 Гарантия 74
9.4 Срок эксплуатации 75

10 Технические характеристики 75

1 Предисловие

ИНФОРМАЦИЯ

Дата последней актуализации: 2017-07-13

- ► Перед использованием изделия следует внимательно прочесть данный документ.
- ► Во избежание травмирования и повреждения изделия необходимо соблюдать указания по технике безопасности.
- ► Перед применением изделия обратитесь к квалифицированному персоналу для получения инструктажа касательно правильного и безопасного использования изделия.
- ► Сохраняйте данный документ.

ИНФОРМАЦИЯ

- ► Новую информацию по безопасности и отзыве изделий Вы получите в Центре обслуживания клиентов (Customer Care Center, CCC) по адресу oa@ottobock.com или в сервисной службе производителя (адреса указаны на внутренней стороне задней обложки или на оборотной стороне).
- ► Этот документ можно запросить в формате PDF в Центре обслуживания клиентов (Customer Care Center, CCC) по адресу oa@ottobock.com или в сервисной службе производителя (адреса указаны на внутренней стороне задней обложки или на оборотной стороне). Документ в формате PDF может быть представлен и в увеличенном виде.
- ► Если у Вас возникнут дополнительные вопросы по данному руководству по применению, просьба обращаться к персоналу специализированной организации, которая передала Вам данное изделие.

Приобретенное вами изделие представляет собой качественный продукт, предоставляющий вам возможность применения внутри помещений.

Чтобы исключить любую рода травмирования при эксплуатации изделия, перед началом использования следует ознакомиться с информацией по обслуживанию, принципам работы и правилам использования изделия. В данном руководстве по применению приведена вся необходимая для этого информация.

Учитывайте, в частности, следующее:

- Сопровождающие лица (лица, которые обслуживают и перемещают изделие) должны пройти инструктаж специализированного персонала по пользованию этим изделием на основании данного руководства по применению.
- Изделие было отрегулировано с учетом индивидуальных потребностей пользователя. Дополнительные изменения разрешается производить только квалифицированному персоналу. Мы рекомендуем производить регулярный контроль регулировки изделия с целью обеспечения его оптимального использования в течение длительного времени. В особенности в том случае, если пользователями являются подрастающие дети и подростки, рекомендуется производить регулировку коляски каждые шесть месяцев.
- При возникновении вопросов или проблем мы просим вас обращаться к персоналу специализированной организации, которая осуществила подгонку этого изделия, или в сервисную службу производителя (адреса указаны на внутренней стороне задней обложки или на оборотной стороне).
- Изделие можно использовать исключительно в комбинации с приведенными здесь дополнительными компонентами. Производитель не берет на себя ответственность в случаях комбинации с другими медицинскими изделиями и/или компонентами других производителей, выходящими за рамки системы стандартных компонентов. Следует обратить внимание на информацию, приведенную в главе "Ответственность".
- Сервисное обслуживание и ремонт изделия должен проводить только квалифицированный персонал. При возникновении проблем следует обращаться к персоналу специализированного магазина, который вас обслуживает. При необходимости проведения ремонта там вы получите исключительно оригинальные запасные части компании Ottobock.
- Ваше изделие может отличаться от представленных вариантов. В особенности это положение относится к опциональным компонентам, т.к. не все описанные в данном руководстве по применению опциональные компоненты используются в вашем изделии.
- Производитель оставляет за собой право на внесение технических изменений в исполнения изделия, описание которых приведено в данном руководстве по применению.

2 Использование по назначению

2.1 Назначение

Комнатное шасси для сиденья Kimba служит для крепления системы сиденья для детей с потерей или ограничением двигательных функций в возрасте прим. от 1 до 10 лет (в зависимости от роста и веса ребенка). Оно регулируется для оптимальной индивидуальной подгонки к потребностям пользователя.

Управление изделием осуществляется сопровождающим лицом, и его можно применять внутри помещений.

Для оптимальной подгонки к той или иной системе сидений необходимы соответствующие работы по настройке. Их разрешается проводить только подготовленному квалифицированному персоналу.

Эксплуатация изделия допускается исключительно с такими опциональными компонентами, которые приведены в бланке для заказа изделия.

Изготовитель несет ответственность только при использовании изделия в заданных условиях и в соответствии с предусмотренным назначением.

2.2 Показания

В случае одновременного использования модуля сиденья Kimba Neo изделие можно применять при ограничении/потере двигательных функций, возникших, напр., вследствие следующих состояний:

- Параличи (параплегия, тетраплегия)
- Утеря конечности (ампутация нижней конечности)
- Дефект или деформация конечности
- Контрактуры или повреждения суставов
- Нейромышечные заболевания

2.3 Противопоказания

Не известны.

2.4 Требуемая квалификация

Выбор и подгонка данного изделия должны осуществляться только квалифицированным персоналом, прошедшим соответствующую подготовку.

3 Безопасность

3.1 Значение предупреждающих символов

⚠ ОСТОРОЖНО	Предупреждения о возможной опасности возникновения несчастного случая или получения травм с тяжелыми последствиями.
⚠ ВНИМАНИЕ	Предупреждение о возможной опасности несчастного случая или получения травм.
УВЕДОМЛЕНИЕ	Предупреждение о возможных технических повреждениях.

3.2 Общие указания по технике безопасности

⚠ ОСТОРОЖНО

Отсутствие инструктажа

Падение, опрокидывание пользователя в результате недостаточных знаний об изделии

► При передаче изделия проведите инструктаж пользователя или сопровождающего лица на предмет безопасного пользования.

УВЕДОМЛЕНИЕ

Применение непригодной упаковки

Повреждение в результате транспортировки изделия в ненадлежащей упаковке

► Для поставки продукта следует использовать только оригинальную упаковку.

3.3 Указания по технике безопасности при монтаже изделия

⚠ ОСТОРОЖНО

Применение альтернативных систем сиденья других изготовителей

Тяжелые травмы пользователя вследствие неправильного расчета размеров чашеобразных сидений

- ► Если изделие оснащается альтернативной системой сиденья или чашеобразными сиденьями других производителей, то следует обращать внимание на надлежащие размеры чаши сиденья.
- ► Квалифицированный персонал обязан обеспечить для таких комбинаций статическую устойчивость.
- ► Следует соблюдать максимально допустимую нагрузку (см. стр. 75).

3.4 Указания по технике безопасности при использовании

Опасности при приведении изделия в состояние готовности к эксплуатации

⚠ ОСТОРОЖНО

Самостоятельное изменение настроек

Тяжелые травмы пользователя в результате проведения недопустимых изменений в изделии

- ► Следует придерживаться настроек, выполненных специалистами. Вы можете самостоятельно выполнять регулировку только таких настроек, которые описаны в главе "Эксплуатация" данного руководства по применению.
- ► При проблемах с настройками коляски следует обращаться к квалифицированному персоналу, который осуществлял регулировку изделия.
- ► В целях предотвращения нанесения вреда здоровью и ухудшения терапевтического эффекта перед изменением любых настроек обсудите детали с квалифицированным персоналом/лечащим врачом.

⚠ ОСТОРОЖНО

Неправильное обращение с упаковочным материалом

Опасность удушья в результате пренебрежения обязанностями по надзору

- ► Обращайте внимание на то, чтобы упаковочный материал не попадал в руки детей.

Опасности при вождении и остановке

⚠ ОСТОРОЖНО

Оставление без присмотра

Выпадение, падение пользователя вследствие пренебрежения обязанностями по надзору

- ► Никогда не оставляйте пользователя без присмотра, даже и в том случае, если он надежно закреплен ремнями для позиционирования и ремнями безопасности и тормоза зафиксированы.

⚠ ВНИМАНИЕ

Недопустимое использование

Падение, опрокидывание в результате ошибки пользователя

- ► При захватывании предметов ребенок не должен слишком сильно перевешиваться из коляски. При очень сильных движениях пользователя в силу обстоятельств также существует опасность опрокидывания.
- ► Продукт разрешается использовать только на ровных и прочных основаниях внутри помещений.
- ► Изделие разрешается парковать только с закрытыми тормозами.
- ► При кратковременном заезде на пандусы следует всегда применять меры предосторожности во избежание скатывания назад.
- ► Особенное внимание уделять возможным опасным ситуациям, напр., при преодолении ступенек.

⚠ ВНИМАНИЕ

Смещения центра тяжести при подвешивании тяжелых сумок

Угроза опрокидывания и переворачивания пользователя в результате ошибки пользователя

- ► На терапевтическое устройство запрещается вешать тяжелые сумки и другие предметы.
- ► Соблюдать максимальную нагрузочную способность в зависимости от модели (см. раздел "Технические характеристики").

Риски в результате ошибок при проведении монтажа и настройки

⚠ ВНИМАНИЕ

Незафиксированные резьбовые соединения

Зажатие, защемление, опрокидывание, падение пользователя в результате ошибки при монтаже

- ► После выполнения любых работ по регулировке или настройке следует вновь прочно затянуть все крепежные болты и гайки.
- ► Помните, что все установочные рычаги затягиваются вручную без применения инструментов.

Опасности вследствие неправильного использования изделия

⚠ ОСТОРОЖНО

Превышение срока эксплуатации

Тяжелые травмы вследствие несоблюдения предписаний производителя

- ► Применение изделия по окончании ожидаемого срока эксплуатации (см. стр. 75) ведет к повышению остаточных рисков и должно производиться только при условии тщательной, квалифицированной оценки эксплуатационником.
- ► По достижении срока эксплуатации изделия пользователю или ответственному сопровождающему лицу следует обратиться к персоналу специализированной организации, которая осуществила подгонку данного изделия, или в сервисную службу изготовителя (адреса указаны на внутренней стороне задней обложки или на оборотной стороне). Здесь пользователь может получить информацию об известных рисках, а также об имеющихся возможностях восстановления изделия.

⚠ ВНИМАНИЕ

Неконтролируемые характеристики движения, образование неожиданных шумов или запахов

Падение, опрокидывание, столкновение с окружающими лицами или объектами вследствие неисправностей

- ► При обнаружении ошибок, дефектов или других опасностей, которые могут привести к причинению ущерба другим лицам, следует в незамедлительном порядке прекратить эксплуатацию изделия. К ним же относятся неконтролируемые движения, а также неожиданные или ранее не наблюдавшиеся шумы или запахи, которые сильно отличаются от имевшихся в состоянии поставки.
- ► В этом случае следует обратиться к авторизованному специализированному дилеру.

УВЕДОМЛЕНИЕ

Применение непригодной упаковки

Повреждение в результате транспортировки изделия в ненадлежащей упаковке

- ► Для поставки продукта следует использовать только оригинальную упаковку.

3.4.1 Дополнительные указания

ИНФОРМАЦИЯ

Следует обратить внимание, что все комплектующие и монтируемые детали вызывают снижение величины дополнительной нагрузки на изделие.

3.5 Заводская табличка и предупреждающие таблички

3.5.1 Заводская табличка

Маркировка/этикетка		Значение
	A	Обозначение типа
	B	Артикул изготовителя
	C	Максимальная нагрузка (см. главу "Технические характеристики")
	D	Данные о производителе, адрес, страна изготовителя
	E	Серийный номер*
	F	Европейский товарный код (EAN)
	G	Перед использованием следует ознакомиться с руководством по применению.

Маркировка/этикетка		Значение
	H	Маркировка CE – указание на безопасность изделия в соответствии с Директивами ЕС

* YYYY = год изготовления; WW = неделя изготовления; KK = место изготовления; XXXX = порядковый производственный номер

3.5.2 Предупреждающие таблички

Маркировка/этикетка		Значение
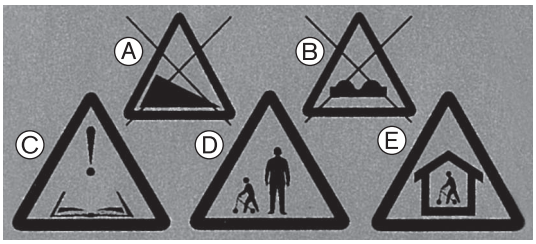		Предупреждения о возможной опасности получения травм:
	A	Не применять на крутых наклонах. Реабилитационное устройство не оставлять на крутых наклонах.
	B	Данное реабилитационное устройство использовать только на ровной и прочной поверхности.
	C	Перед использованием следует ознакомиться с руководством по применению.
	D	Реабилитационное устройство применять только под присмотром. Не оставлять детей без присмотра.
	E	Реабилитационное устройство предусмотрено для применения только в помещениях.

Маркировка/этикетка		Значение
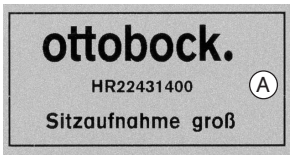	**A**	Шасси с большим креплением для сиденья
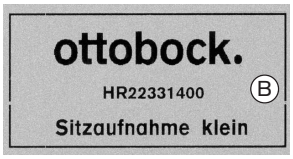	**B**	Шасси с малым креплением для сиденья

4 Поставка

4.1 Объем поставки

В оригинальной упаковке находятся следующие компоненты:

- Шасси
- Выдвижной модуль с механизмом откидывания сиденья
- Руководство по применению и необходимые инструменты
- Ручка для толкания (принадлежность)

4.2 Хранение

Изделие следует хранить в сухом месте. При этом следует соблюдать диапазон температуры окружающего воздуха от **–10 °C до +40 °C**.

Демонтаж или складывание изделия не требуется.

5 Приведение в состояние готовности к эксплуатации

5.1 Сборка

ИНФОРМАЦИЯ

- ► В этой главе описывается только простая сборка комнатного шасси. Необходимо учитывать указания по регулировке сиденья по высоте (см. стр. 71), по регулировке наклона сиденья (см. стр. 72) и защиты от опрокидывания (см. стр. 72). При необходимости настройки следует предпринимать одновременно со сборкой.
- ► Относительно монтажа опциональной ручки для толкания: см. стр. 73.

Монтаж базовой рамы

1) Удалить транспортировочные крепления и упаковки.
2) Отпустить и изъять винты на базовой раме (см. рис. 1, поз. 1).
3) Крепление задвинуть в базовую раму и закрепить к ней винтами (см. рис. 2, поз. 1; см. рис. 1, поз. 1).
   ИНФОРМАЦИЯ: При этом следует учитывать, чтобы отверстие для пружины штатива было слева по направлению движения (см. рис. 2, поз. 2; см. рис. 3, поз. 1).

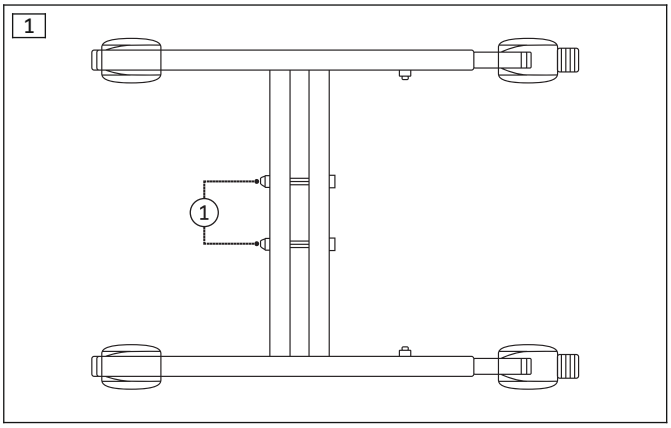

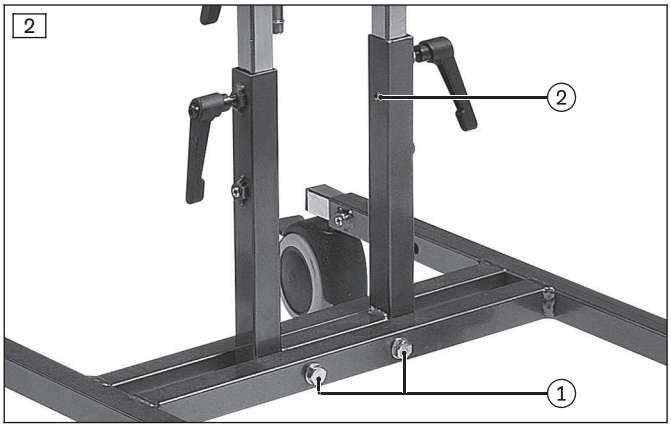

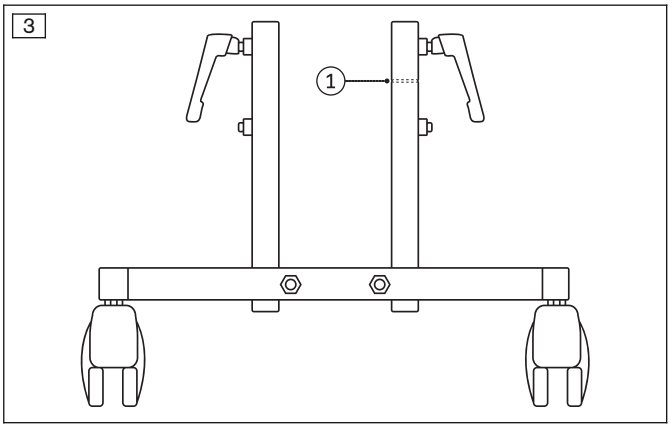

Монтаж механизма откидывания сиденья

- ► Выдвижной модуль с нажатыми пружинами штатива задвинуть в крепление до фиксации пружин штатива в отверстии (см. рис. 4, поз. 1).
  При этом обращать внимание на направленность механизма откидывания сиденья: оно должно быть направлено назад относительно направления движения (см. рис. 5, поз. 1).

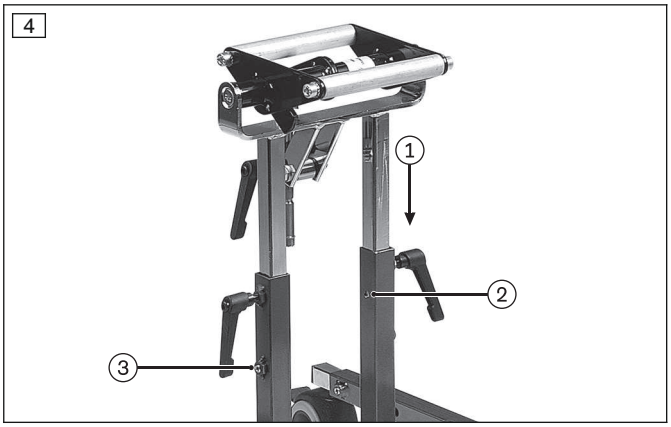

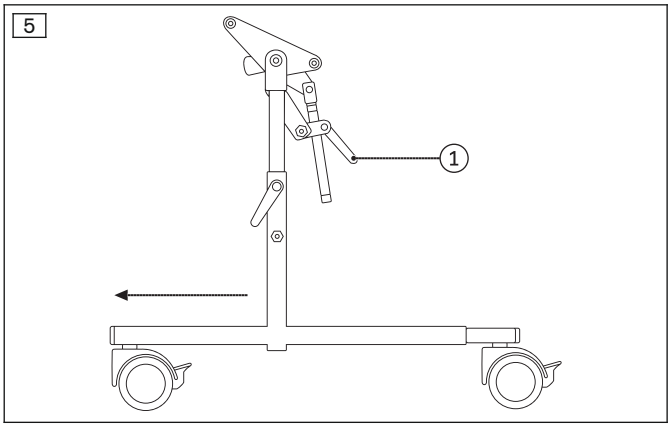

6 Эксплуатация

6.1 Указания по использованию

⚠ ВНИМАНИЕ

Пренебрежение контролем функциональности изделия

Падение, опрокидывание пользователя в результате недостаточного технического обслуживания

- ► В интересах обеспечения безопасности пользователя следует проводить контроль исправности изделия перед каждым его применением.
- ► Следует также обращать внимание на указания, приведенные в главах "Техническое обслуживание" > "Интервалы технического обслуживания".

⚠ ВНИМАНИЕ

Неконтролируемые характеристики движения, образование неожиданных шумов

Падение, опрокидывание, столкновение с окружающими лицами или объектами вследствие неисправностей

- ► При обнаружении ошибок, дефектов или других опасностей, которые могут привести к причинению ущерба другим лицам, следует в незамедлительном порядке прекратить эксплуатацию изделия. К ним же относятся неконтролируемые (пере)движения, а также неожиданные или ранее не наблюдавшиеся шумы, которые сильно отличаются от имевшихся в состоянии поставки.
- ► В этом случае следует обратиться к авторизованному специализированному дилеру.

ИНФОРМАЦИЯ

Кроме того, обращайте также внимание на указания по технике безопасности, приведенные в разделе "Безопасность" > "Указания по технике безопасности при использовании".

6.2 Дальнейшие указания по использованию

- Подвешивание грузов (напр., рюкзаков) может иметь отрицательное влияние на устойчивость. Поэтому не допускается подвешивать дополнительные грузы к креслу-коляске.

6.3 Основные функции

6.3.1 Съем/установка модуля сиденья

⚠ ВНИМАНИЕ

Неправильная установка модуля сиденья

Угроза выпадения пользователя вследствие отсутствия крепления модуля сиденья

- ► Зафиксировать модуль сиденья с помощью механизма блокировки сиденья.
- ► Обращать внимание на то, чтобы каждый раз при установке модуля сиденья он защелкивался на шасси с характерным слышимым щелчком.

ИНФОРМАЦИЯ

► В дальнейшем предоставляется краткое описание в общей форме снятия и установки модуля сиденья.

→ **В случае применения модуля сиденья Kimba Neo:** более подробную информацию можно найти в руководстве по применению Kimba Neo.

→ **При применении индивидуального чашеобразного сиденья или другой системы сиденья:** более подробную информацию можно получить от квалифицированного персонала, который выполнял подгонку, выбор и изготовление модуля сиденья.

Для переоборудования модуля сиденья на детскую реабилитационную коляску модуль сиденья можно легко отсоединить от комнатного шасси. Этот процесс важен, в первую очередь, в тех случаях, когда модуль сиденья на комнатных шасси, применяемых в помещениях, должен быть установлен на уличное шасси, применяемое вне помещений, что требует легкости замены сиденья.

Снятие модуля сиденья (без рис.)

1) Встать рядом с модулем сиденья и удерживать спинку одной рукой.
2) Ручку находящегося под сиденьем расцепляющего рычага потянуть в направлении опор для ног. После этого стопорный захват отсоединится от опоры для крепления сиденья.
3) Откинуть сиденье назад на прим. **45°** и вытянуть его поднятием вверх.

Установка модуля сиденья (без рис.)

1) Сиденье схватить за спинную часть и под поверхностью сиденья.
2) Стопорный узел под поверхностью сиденья сначала установить под углом прим. **45°** на заднюю трубку крепления сиденья.
3) Прижать передний край сиденья в направлении шасси до слышимого щелчка в результате фиксации захватывающих крюков на передней трубе крепления для сиденья.
4) Коротким рывком проверить прочность посадки модуля сиденья.

6.3.2 Регулировка высоты сиденья

⚠ ВНИМАНИЕ

Непреднамеренное ослабление регулировки сиденья по высоте

Падение пользователя вследствие ошибок, допущенных при регулировке

► После каждой регулировки сиденья прочно затягивать зажимные рычаги.

1) Отпустить зажимные рычаги (см. рис. 6, поз. 1).
2) Отпустить установочные винты (см. рис. 6, поз. 2).
3) Крепление сиденья установить на желаемую высоту (максимум – до фиксации пружины штатива ,см. главу "Сборка": см. стр. 69).
4) Прочно закрыть зажимные рычаги. Вновь прочно затянуть установочные винты.
   ИНФОРМАЦИЯ: Зажимные рычаги можно передвигать на холостом ходу. Для этого зажимные рычаги оттянуть немного от установочных винтов и повернуть в более приемлемое для пользователя положение.

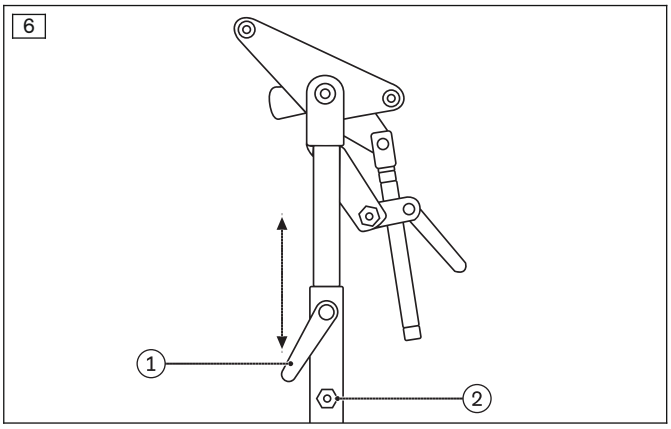

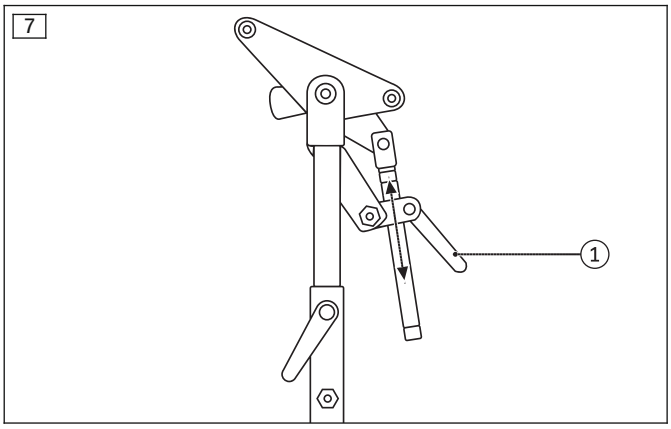

6.3.3 Регулировка наклона сиденья

⚠ ВНИМАНИЕ

Самостоятельная регулировка наклона сиденья

Падение пользователя вследствие ошибок, допущенных при регулировке

► После каждой регулировки наклона прочно затягивать зажимные рычаги.

1) Отпустить зажимные рычаги (см. рис. 7, поз. 1).
2) Крепление сиденья установить под углом.
3) Вновь прочно затянуть зажимные рычаги.
   ВНИМАНИЕ Шасси следует телескопировать в связи с возрастающей опасностью опрокидывания при регулировке наклона сиденья. Для этого учитывать информацию, приведенную в следующей главе.

6.3.4 Регулировка защиты от опрокидывания

⚠ ВНИМАНИЕ

Нестабильная основная рама

Опрокидывание, падение в результате неправильного монтажа защиты от опрокидывания

► Шасси следует телескопировать в связи с возрастающей опасностью опрокидывания при регулировке наклона сиденья.

► После каждой регулировки защиты от опрокидывания прочно затягивать установочные винты (см. рис. 9, поз. 1).

► При более длительном применении без проведения регулировки проверять установочные винты на прочность посадки. При необходимости их следует дополнительно затянуть.

1) Отпустить установочные винты (см. рис. 8, поз. 1; см. рис. 9, поз. 1).
2) Телескопические трубы колес вытянуть макс. до фиксации пружин штатива (см. рис. 8, поз. 2; см. рис. 9, поз. 2).
3) Вновь прочно затянуть установочные винты.

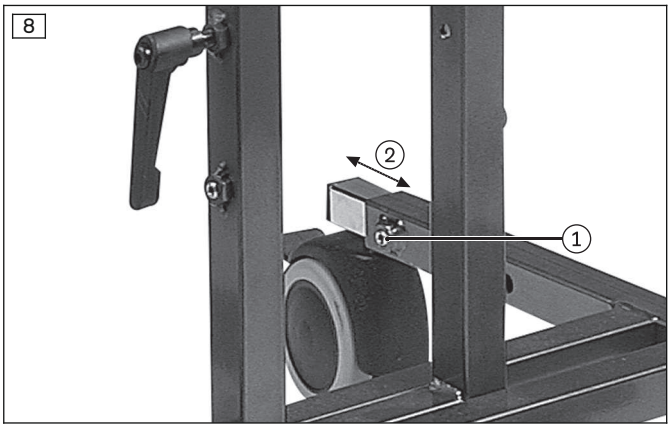

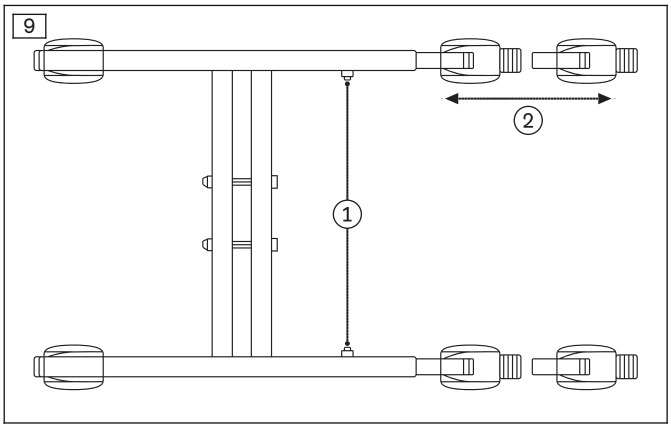

6.3.5 Приведение в действие тормоза

⚠ ВНИМАНИЕ

Не зафиксированный тормоз

Угроза падения, опрокидывания пользователя в результате откатывания

► Перед посадкой и высадкой пользователя следует всегда фиксировать тормоз.

► Время от времени необходимо выполнять контроль надежности тормозной функции.

1) **Фиксация тормоза:** на тормозной рычаг следует носком нажать вниз (см. рис. 10, поз. 1).
2) **Отпускание тормоза:** тормозной рычаг следует носком потянуть вверх.

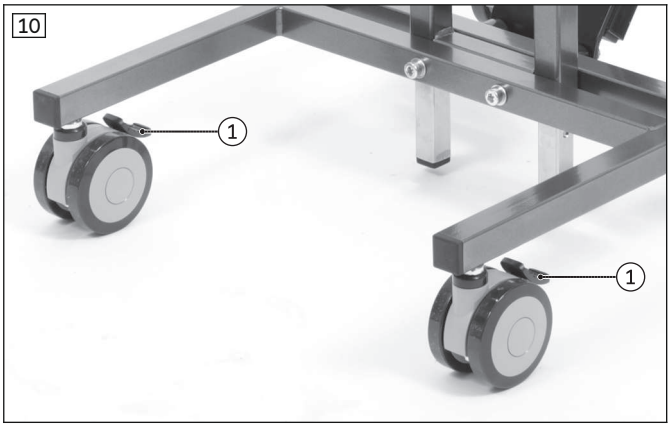

6.4 Дополнительные опции

6.4.1 Ручка для толкания

1) Отпустить и изъять винты на базовой раме и заменить их длинными винтами, которые входят в комплект поставки (см. рис. 12, поз. 1).
2) Монтировать крепежную пластину для ручки для толкания на стороне базовой рамы, на которой установлены телескопические трубы колес (см. рис. 12, поз. 2).
3) Прочно затянуть длинные болты (см. рис. 12, поз. 1).
4) Ручки для толкания вставить в крепежную пластину и зафиксировать (см. рис. 11).
   ИНФОРМАЦИЯ: При необходимости ручки для толкания можно в любое время вынуть. Для этого защелку сзади крепежной пластины потянуть к себе и вытянуть ручки для толкания из крепежной пластины движением вверх (см. рис. 12, поз. 3).

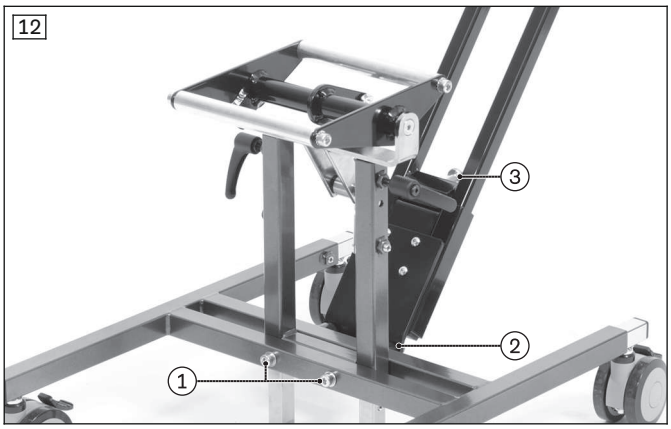

7 Техническое обслуживание

- **Каждый раз перед использованием изделия** следует проводить контроль его исправности.
- При обнаружении дефектов следует отказаться от применения кресла-коляски. Это касается прежде всего нарушения устойчивости изделия или изменения характеристик движения, а также проблем, связанных с размещением пользователя в коляске или с устойчивостью сиденья. Для устранения таких дефектов следует в незамедлительном порядке обратиться к специалистам.
- Это же положение распространяется и в том случае, если будут обнаружены незакрепленные, изношенные, искривленные или поврежденные детали, трещины на раме или поломки рамы.
- Некоторые работы по техническому обслуживанию в определенном объеме могут быть проведены в домашних условиях (см. главу "Интервалы технического обслуживания").
- Кроме того, производитель рекомендует **каждые 12 месяцев** проводить техническое обслуживание изделия авторизованным персоналом.
- Пренебрежение техническим обслуживанием изделия может привести к тяжелым или опасным для жизни травмам пользователя изделия.

- Сервисное обслуживание и ремонт разрешается проводить только уполномоченным на это персоналом специализированного магазина или изготовителем. При выполнении ремонтных работ в этих организациях будут использоваться исключительно оригинальные запасные части компании Ottobock.

7.1 Интервалы технического обслуживания

В указанные интервалы времени пользователь или сопровождающее лицо должны выполнять контроль описанных ниже функций:

Контроль перед использованием	ежедневно	еженедельно	ежемесячно
Проверка функционирования крепления сиденья и защиты от опрокидывания	X		
Проверка функционирования тормоза		X	
Проверка резьбовых соединений на прочность посадки		X	
Визуальный контроль изнашиваемых деталей, например, колес			X
Контроль читабельности всех этикеток и маркировок на изделии			X

8 Утилизация

8.1 Указания по утилизации

Для утилизации изделие следует передать в специализированный магазин.

Утилизацию всех компонентов изделия следует осуществлять в соответствии с действующими в стране эксплуатации изделия национальными законодательными предписаниями по охране окружающей среды.

8.2 Рекомендации по вторичному использованию

Данное изделие можно использовать неоднократно.

При вторичном применении изделия – также, как и подержанные машины и транспортные средства – подвергаются особой нагрузке. Характеристики и функционирование не должны изменяться в такой степени, которая повлекла бы за собой возникновение ущерба безопасности пациента или третьих лиц во время эксплуатации.

При вторичном применении соответствующее изделие следует вначале тщательно очистить и осуществить его дезинфекцию. Затем специалист должен проконтролировать состояние изделия, в том числе на наличие повреждений и изношенных деталей. Все изношенные или поврежденные детали, а также неподходящие/непригодные для пользователя компоненты должны быть заменены.

Подробная информация о замене деталей, а также требуемом инструменте и установленных интервалах сервисного обслуживания представлена в руководстве по проведению работ по сервисному обслуживанию.

9 Правовые указания

На все правовые указания распространяется право той страны, в которой используется изделие, поэтому эти указания могут варьировать.

9.1 Ответственность

Производитель несет ответственность в том случае, если изделие используется в соответствии с описаниями и указаниями, приведенными в данном документе. Производитель не несет ответственности за ущерб, возникший вследствие пренебрежения положениями данного документа, в особенности при ненадлежащем использовании или несанкционированном изменении изделия.

9.2 Соответствие стандартам ЕС

Данное изделие отвечает требованиям европейской Директивы 93/42/ЕЭС по медицинской продукции. В соответствии с критериями классификации, приведенными в Приложении IX указанной Директивы, изделию присвоен класс I. В этой связи Декларация о соответствии была составлена производителем под свою исключительную ответственность согласно Приложению VII указанной Директивы.

9.3 Гарантия

Подробную информацию об условиях гарантии можно получить у персонала специализированной организации, которая осуществила подгонку данного изделия, или в сервисной службе производителя (адреса указаны на внутренней стороне задней обложки).

9.4 Срок эксплуатации

Ожидаемый срок эксплуатации: **4 года.**

Ожидаемый срок эксплуатации поставлен в основу определения параметров, производства, а также предписаний по применению изделия по назначению. Данные предписания охватывают также критерии для технического ухода, обеспечения эффективности и безопасности изделия.

Применение изделия по окончании ожидаемого срока эксплуатации ведет к повышению остаточных рисков и должно производиться только при условии тщательной, квалифицированной оценки эксплуатационником.

По достижении срока эксплуатации изделия пользователю или ответственному сопровождающему лицу следует обратиться к персоналу специализированной организации, которая осуществила подгонку данного изделия, или в сервисную службу изготовителя (адреса указаны на внутренней стороне задней обложки или на оборотной стороне). Здесь пользователь может получить информацию об известных рисках, а также об имеющихся возможностях восстановления изделия.

10 Технические характеристики

ИНФОРМАЦИЯ

- ► Многие технические данные указываются в дальнейшем в мм. Помните, что, если не указано иное, настройки изделия осуществляются не в миллиметровом диапазоне, а только с шагом прим. **0,5 см** или **1 см**.
- ► Имейте в виду, что при выполнении работ по регулировке достигнутые значения могут отклоняться от указанных далее. Отклонения могут составлять **±10 мм и ±2**мм.

Размеры и вес	**Модель 2231/2241**	**Модель 2233/2243**
Длина **[мм]**	620 – 780	620 – 780
Ширина **[мм]**	450	450
Высота к верхнему краю крепления для сиденья* **[мм]**	380 – 580	410 – 620
Откидывание крепления сиденья **[°]**	От -10 до +35	От -10 до +35
Макс. нагрузка **[кг]**	50	50
Вес **[кг]**	6,4 / 6,6	6,4 / 6,6

* при диаметре колеса 125 мм: +70 мм

목차

KO

1 **들어가는 말** **78**

2 **규정에 맞는 올바른 사용** **78**
2.1 용도 78
2.2 적응증 78
2.3 금기 79
2.4 자격 79

3 **안전** **79**
3.1 경고 기호의 의미 79
3.2 일반적인 안전 지침 79
3.3 조립 관련 안전지침 79
3.4 사용 시 안전 지침 79
3.4.1 기타 참조사항 81
3.5 명판 및 경고판 81
3.5.1 명판 81
3.5.2 경고판 81

4 **인도** **81**
4.1 인도 품목 81
4.2 보관 81

5 **제품의 사용 준비 작업** **82**
5.1 조립 82

6 **사용** **83**
6.1 사용 시 참조사항 83
6.2 기타 사용 설명서 83
6.3 기본 기능 83
6.3.1 시트 유닛의 분리/설치 83
6.3.2 시트 높이의 조정 84
6.3.3 시트 기울기 조정 84
6.3.4 전복 방지장치 조정 85
6.3.5 브레이크 작동 85
6.4 기타 옵션 85
6.4.1 푸시 핸들 85

7 **유지보수** **86**
7.1 유지보수 주기 86

8 **폐기** **86**
8.1 폐기 시 참조사항 86
8.2 재사용에 관한 참조사항 86

9 **법률적 사항** **87**
9.1 책임 87
9.2 CE 적합성 87
9.3 보증 87
9.4 사용 기간 87

10 **기술 데이터** **87**

1 들어가는 말

정보

최신 업데이트 날짜: 2017-07-13

- ▶ 제품을 사용하기 전에 이 문서를 주의 깊게 끝까지 읽으십시오.
- ▶ 제품 손상과 부상을 방지하기 위해 안전 지침에 유의하십시오.
- ▶ 전문 기사에게 제품의 안전하고 올바른 사용법을 익히십시오.
- ▶ 이 문서를 잘 보관하십시오.

정보

- ▶ 제품 안전 및 제품 리콜에 관한 새로운 정보는 oa@ottobock.com의 고객 서비스 센터(Customer Care Center, CCC)나 제조사 서비스 센터에 문의하십시오(겉표지 뒷면이나 안쪽 면 주소 참조).
- ▶ 본 문서는 고객 서비스 센터(Customer Care Center, CCC)의 oa@ottobock.com을 통해 PDF 파일로 받거나 제조사의 서비스 센터에 요청할 수 있습니다(포장의 뒤 안쪽 면 또는 뒷면 주소 참조). PDF 파일은 확대된 형태로도 볼 수 있습니다.
- ▶ 사용 설명서에 대해 질문할 사항이 더 있으시면 본 제품을 인도한 전문가에게 문의하시기 바랍니다.

본 제품은 실내에서 일상생활을 영위하기 위해 다양하게 활용할 수 있는 고급 제품입니다.

부상을 방지하기 위해서는 이 제품을 사용하기 전 제품의 취급 방법과 기능, 사용 방법을 익히십시오. 본 사용 설명서는 그에 필요한 정보를 제공합니다.

다음 사항에 특히 유의하시기 바랍니다.

보호자(본 제품을 조작하고 미는 사람)는 이 사용 설명서를 이용하여 전문기사로부터 본 제품의 사용 방법을 배워야 합니다.

본 제품은 사용자의 필요에 맞게 조절되었습니다. 차후 변경은 반드시 전문 기사가 실시해야 합니다. 본 제품을 오랫동안 양호한 상태로 사용할 수 있도록 제품의 부품을 정기적으로 점검하시기 바랍니다.본 제품을 오랫동안 최상의 상태로 사용할 수 있도록 정기적으로 제품의 상태를 점검할 것을 권장합니다. 특히, 어린이와 청소년이 사용하는 경우에는 6개월마다 조정해야 합니다.

문의 사항이 있거나 문제가 있는 경우 본 제품을 조정한 전문 기사나 제조사의 서비스 센터로 연락하십시오(뒤표지 안쪽 면이나 뒷면의 주소 참조).

본 제품은 여기에 표시된 옵션으로만 조합할 수 있습니다. 블록형 시스템 이외에 다른 제조사의 의료기기 및/또는 액세서리 부품과 조합하는 것에 대해 제조사는 책임을 지지 않습니다. "책임" 장의 내용에도 유의하십시오.

본 제품의 점검과 수리는 반드시 자격을 갖춘 전문 기사가 담당해야 합니다. 문제가 있는 경우 해당 전문점에 연락하십시오. 수리할 경우 오토복사의 순정부품만을 장착해야 합니다.

귀하의 제품이 설명된 사양과 다를 수 있습니다. 특히, 본 사용 설명서에서 설명한 모든 옵션이 귀하의 제품에 설치된 것은 아닙니다.

제조사는 본 사용 설명서에서 설명한 사양에 기술상의 변경을 할 수 있습니다.

2 규정에 맞는 올바른 사용

2.1 용도

실내용 베이스 프레임 Kimba는 보행할 수 없거나 보행에 장애가 있는 약 1 - 10세 아동을 위한 시트 시스템을 장착하기 위한 것입니다(아동의 몸무게와 키에 따라 다름). 본 제품은 사용자의 요구에 맞게 맞춤형으로 다양하게 조절 또는 설정할 수 있습니다.

이 제품은 보호자가 조작하고(외부 도움) 실내에서 사용할 수 있습니다.

각 시트 시스템에 가장 알맞게 조정하기 위해서는 적합한 조절 작업이 필요합니다. 이러한 조절 작업은 반드시 전문가가 해야 합니다.

본 제품은 제품 주문서에 기재된 옵션만을 적용하여 사용해야 합니다.

당사에서는 본 제품을 규정된 조건에 따라 규정된 용도로 사용한 경우에만 제품에 대한 책임을 질 수 있습니다.

2.2 적응증

본 제품은 다음의 원인으로 보행이 불가능하거나 보행에 장애가 있을 때 Kimba Neo 시트 유닛과 동시에 사용할 수 있습니다.

마비(하반신 마비, 사지 마비)
사지 손실(하지 절단)
사지 결함 또는 사지 변형
관절 구축 또는 관절 손상
신경 근육 질환

2.3 금기

알려지지 않음

2.4 자격

이 제품은 숙련된 전문가가 선택해서 조정해야 합니다.

3 안전

3.1 경고 기호의 의미

⚠ 경고	발생 가능한 중대한 사고 위험 및 부상 위험에 대한 경고
⚠ 주의	발생 가능한 사고 위험 및 부상 위험에 대한 경고
주의 사항	발생할 수 있는 기술적인 손상에 대한 경고.

3.2 일반적인 안전 지침

⚠ 경고

사용 설명 없음

지식 부족으로 인한 사용자의 낙상 및 전복

▶ 본 제품을 인도할 때 사용자 또는 동반자에게 안전한 사용 방법을 설명하십시오.

주의 사항

부적합한 포장 사용

부적합한 포장을 이용한 운송에 따른 제품 손상

▶ 제품을 인도할 때는 반드시 원래의 포장재만 사용하십시오.

3.3 조립 관련 안전지침

⚠ 경고

타사의 다른 시트 시스템 사용

잘못된 치수의 시트 버킷으로 인한 사용자의 심각한 부상

▶ 이 제품에 타사의 다른 시트 시스템이나 시트 버킷을 장착할 경우, 시트 버킷의 올바른 치수에 유의해야 합니다.

▶ 전문기사는 이러한 조합을 위해 정적 안정성이 보장되도록 할 의무가 있습니다.

▶ 최대 허용 적재량을 엄수하십시오(87 페이지를 참조하십시오.).

3.4 사용 시 안전 지침

사용을 위한 준비 작업 시 위험

⚠ 경고

임의로 설정 변경

허용되지 않는 제품의 변경으로 인한 사용자의 심각한 부상

▶ 전문기사가 조정한 상태를 그대로 유지하십시오. 사용자는 본 사용 설명서의 "사용" 장에 설명된 설정만 직접 조정할 수 있습니다.

▶ 설정과 관련하여 문제가 있는 경우 본 제품을 조정한 전문기사에게 문의하십시오.

▶ 설정을 변경할 때는 건강을 해치거나 치료 결과에 악영향을 끼치지 않도록 항상 전문기사/치료사와 먼저 상담하십시오.

⚠ 경고

잘못된 포장재 취급

관찰 의무를 소홀히 하여 발생하는 질식 위험

▶ 포장재를 어린이의 손이 닿지 않는 곳에 두십시오.

주행과 정차 시 위험

⚠ 경고

휠체어를 보호자 없이 세워 둘 경우

관찰 의무를 소홀히 하여 발생하는 사용자의 추락, 낙상

▶ 어떤 경우에도 보호자 없이 사용자를 혼자 두지 마십시오. 자세 보조 벨트나 안전벨트를 채워 사용자를 안전하게 하고 브레이크를 당긴 경우에도 혼자 두어서는 안 됩니다.

⚠ 주의

허용되지 않은 사용

사용자 잘못으로 인한 사용자의 전복 및 낙상

▶ 사용자는 어떤 물건을 잡을 때 휠체어에서 상체를 너무 많이 굽혀서는 안 됩니다. 사용자가 몸을 심하게 움직일 때에도 전복될 위험이 있습니다.

▶ 이 제품을 실내의 평평하며 단단한 지면에서만 사용해야 합니다.

▶ 브레이크를 잠근 상태에서만 제품을 세워야 합니다.

▶ 일시적으로 램프 진입로를 지날 때는 항상 뒤로 받치십시오.

▶ 계단을 넘을 때에도 특히 예상 가능한 위험 상황에 유의하십시오.

⚠ 주의

무거운 가방을 매달 경우 무게중심 이동

사용자 잘못으로 인한 사용자의 전복, 전도

▶ 무거운 가방 또는 이와 유사한 것을 장치에 걸지 마십시오.

▶ 모델별 최대 적재 하중에 유의하십시오(기술 데이터 장 참조).

조립과 설정 오류로 인한 위험

⚠ 주의

고정되지 않은 나사 체결부

조립 오류에 의한 사용자의 낙상 및 전복, 끼임, 눌림

▶ 설정 또는 조절 후에는 항상 고정 나사/고정 너트를 다시 단단히 조이십시오.

▶ 단, 모든 조정 레버는 공구의 도움 없이 손으로 조일 수 있습니다.

제품의 오용에 따른 위험

⚠ 경고

수명 초과

제조사 지침을 어길 경우 심각한 부상

▶ 제품의 지정된 예상 수명 이상을 사용할 경우(87 페이지를 참조하십시오.) 잔여 위험이 높아지기 때문에 이러한 사용은 제품 소유자가 세심하고 적절하게 검토한 상태에서 이루어져야 합니다.

▶ 제품의 수명이 다 되면 사용자 또는 책임이 있는 동반자는 본 제품을 조정한 전문 기사나 제조사의 서비스 센터에 연락해야 합니다(포장의 뒤 안쪽 면 또는 뒷면 주소 참조). 서비스 센터에서 사용자는 실제 제품 수리 방법과 알려진 위험에 대해 알아볼 수 있습니다.

⚠ 주의

제어할 수 없는 주행 거동, 예기치 않은 소음이나 냄새

결함으로 인해 주변의 물건 및 사람의 충돌, 전복 및 낙상

▶ 인명 피해를 초래할 수 있는 고장, 결함 및 기타 위험 인식 시 제품의 사용을 즉각 중단하십시오. 제어할 수 없는 움직임이나 제품을 인도한 상태와 크게 다른, 예기치 않았거나 사전에 확인되지 않은 소음과 냄새가 이에 해당합니다.

▶ 공식 전문 판매점에 문의하십시오.

주의 사항

부적합한 포장 사용

부적합한 포장을 이용한 운송에 따른 제품 손상

▶ 제품을 인도할 때는 반드시 원래의 포장재만 사용하십시오.

3.4.1 기타 참조사항

정보

모든 액세서리 부품과 부착부품이 남은 적재 용량을 감소시킨다는 점에 유의하십시오.

3.5 명판 및 경고판

3.5.1 명판

라벨/스티커	의미	
	A	모델명
	B	제조사의 품목 번호
	C	최대 적재량("기술 데이터" 장 참조)
	D	제조사 정보, 주소 및 원산지
	E	일련 번호*
	F	유럽 상품 번호(EAN)
	G	사용하기 전에 사용 설명서를 읽으십시오.
	H	CE 마크 - EU 지침을 준수한 제품 안전성

* YYYY = 제조년, WW = 제조주, KK = 제조 장소, XXXX = 일련 제품 번호

3.5.2 경고판

라벨/스티커	의미	
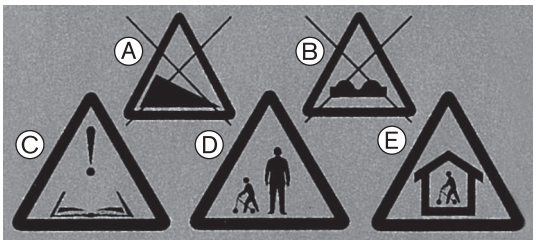	발생 가능한 부상 위험에 대한 경고:	
	A	가파른 경사길을 주행하지 마십시오. 재활장치를 가파른 경사길에 세우지 마십시오.
	B	평평하고 단단한 지면 위에서만 재활장치를 사용하십시오.
	C	사용하기 전에 사용 설명서를 읽으십시오.
	D	보호자의 감독 하에서만 재활장치를 작동합니다. 어린이를 절대로 보호자 없이 혼자 두지 마십시오!
	E	재활장치는 실내에서 사용하도록 설계되었습니다.

라벨/스티커	의미	
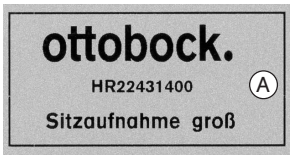	A	큰 시트 마운트가 장착된 베이스 프레임
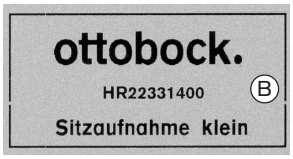	B	작은 시트 마운트가 장착된 베이스 프레임

4 인도

4.1 인도 품목

원래 포장에는 다음 구성요소들이 들어 있습니다.

- 섀시
- 기울기 조정장치가 있는 슬라이드인 모듈
- 사용 설명서와 필요한 공구
- 푸시 핸들(액세서리)

4.2 보관

본 제품은 건조한 장소에 보관해야 합니다. 이때 주위 온도는 10 °C - +40 °C 사이여야 합니다.
제품을 분해하거나 접을 필요는 없습니다.

5 제품의 사용 준비 작업

5.1 조립

정보

- ▶ 이 장에서는 실내용 베이스 프레임의 간단한 조립만 설명합니다. 시트 높이 조정(84 페이지를 참조하십시오.), 시트 기울기 조정(84 페이지를 참조하십시오.), 전복 방지장치 조정(85 페이지를 참조하십시오.)에 관한 내용에 유의하십시오. 필요하면 이러한 조정은 조립과 동시에 하십시오.
- ▶ 푸시 핸들 옵션 조립 관련: 85 페이지를 참조하십시오..

베이스 프레임 조립

1) 운송 고정장치와 포장을 제거하십시오.
2) 베이스 프레임에서 나사를 풀어서 떼어냅니다(그림 1 참조, 위치 1).
3) 베이스 프레임에 마운트를 집어 넣고 나사를 이용해서 베이스 프레임에 고정합니다(그림 2 참조, 위치 1, 그림 1 참조, 위치 1).
   정보: 이때 삼각 스프링 구멍이 주행 방향으로 왼쪽을 향하도록 하십시오(그림 2 참조, 위치 2, 그림 3 참조, 위치 1).

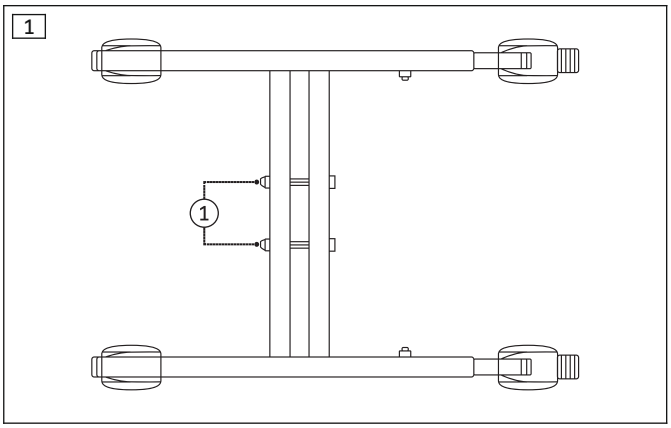

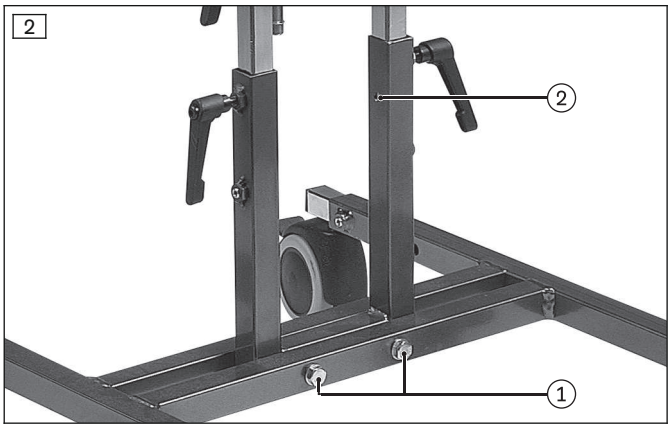

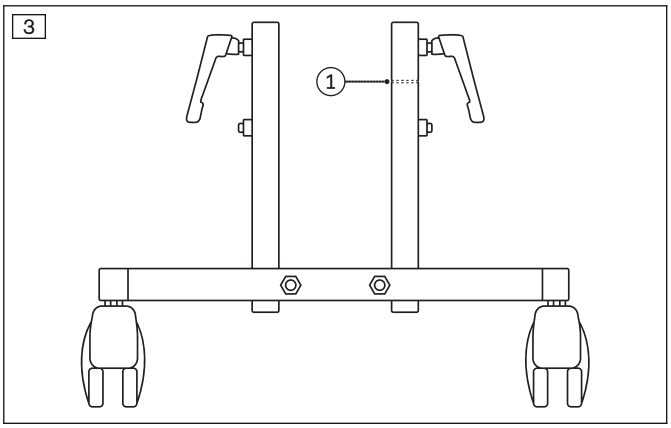

기울기 조정장치 조립

- ▶ 삼각 스프링을 누른 상태에서 삼각 스프링이 구멍에서 맞물려 고정될 때까지 슬라이드인 모듈을 마운트에 집어 넣으십시오(그림 4 참조, 위치 1).
  기울기 조정장치의 방향에 유의하십시오. 기울기 조정장치가 주행 방향으로 뒤를 향하도록 하십시오(그림 5 참조, 위치 1).

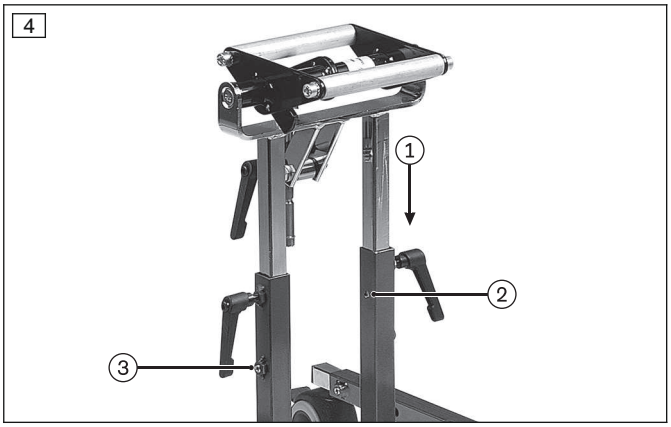

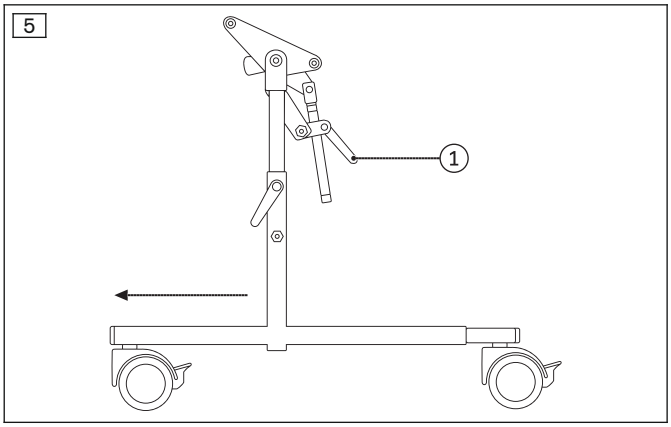

6 사용

6.1 사용 시 참조사항

⚠ 주의

기능성에 대한 점검 없음

불충분한 정비로 인한 사용자의 전복 및 낙상

- ▶ 사용자의 안전을 위해 사용하기 전에 항상 본 제품의 기능성을 점검하십시오.
- ▶ 이를 위해 "정비" > "정비 주기" 장의 참조사항에도 유의하십시오.

⚠ 주의

제어할 수 없는 주행 거동, 예기치 않은 소음

결함으로 인해 주변의 물건 및 사람의 충돌, 전복 및 낙상

- ▶ 인명 피해를 초래할 수 있는 고장, 결함 및 기타 위험 인식 시 제품의 사용을 즉각 중단하십시오. 제어할 수 없는 (주행) 움직임이나 제품 초기 상태와 크게 다른, 예기치 않거나 사전에 확인되지 않은 소음이 이에 해당합니다.
- ▶ 공식 전문 판매점에 문의하십시오.

정보

"안전" > "사용 시 안전지침" 장의 안전지침에도 유의하십시오.

6.2 기타 사용 설명서

짐(예 : 배낭)을 매달면 안정성에 악영향을 끼칠 수 있습니다. 따라서 추가 짐을 휠체어에 걸어서는 안 됩니다.

6.3 기본 기능

6.3.1 시트 유닛의 분리/설치

⚠ 주의

시트 유닛의 잘못된 설치

고정되지 않은 시트 유닛으로 인한 사용자의 추락

- ▶ 시트 유닛을 시트 잠금장치로 고정하십시오.
- ▶ 시트 시스템을 장착할 때마다 이 시스템이 베이스 프레임에 맞물리는 소리가 들리는지 확인하십시오.

정보

- ▶ 다음에서는 일반적인 형태의 시트 유닛의 탈거와 장착과 관련하여 간단하게 설명합니다.
  - → Kimba Neo **시트 유닛이 장착된 경우:** 자세한 정보에 관해서는 Kimba Neo 사용 설명서를 참조하십시오.
  - → **다른 시트 시스템이나 맞춤형 시트 버킷이 장착된 경우:**자세한 정보에 관해서는 시트 유닛을 선택하거나 제작한 전문 기사에게 문의하십시오.

재활 어린이용 휠체어에 시트 유닛을 장착하기 위해 실내용 베이스 프레임에서 시트 유닛을 쉽게 분리할 수 있습니다. 이렇게 해서 시트 유닛을 실내 베이스 프레임에 장착하면 실내용으로 사용 가능하고 로드 프레임에 장착하면 도로 주행용으로 사용 가능하기 때문에 용도 전환이 쉽다는 장점이 있습니다.

시트 유닛 분리(그림 없음)

1) 시트 장치 옆에 서서, 한 손으로 등받이 부분을 잡습니다.
2) 그 다음, 시트 아래에 있는 릴리스 레버를 손잡이를 사용하여 발판 방향으로 당기십시오. 이제 고정 브래킷에서 시트 마운트를 떼어냅니다.
3) 시트를 약 **45 °** 각도로 뒤로 접은 다음 위로 들어 올려 빼냅니다.

시트 유닛 장착(그림 없음)

1) 시트 면 아래에서 시트 등받이 부분을 잡습니다.
2) 시트 면 아래에서 먼저 고정 장치를 약 **45 °** 의 각도로 시트 마운트의 뒤 파이프에 각각 장착합니다.
3) 고정 브래킷이 시트 마운트의 앞 파이프에 맞물리는 소리가 들릴 때까지 시트의 앞 모서리를 베이스 프레임 방향으로 누르십시오.
4) 잠깐 움직여 시트 장치가 단단히 안착되어 있는지 확인합니다.

6.3.2 시트 높이의 조정

⚠ 주의

시트 높이 조절장치의 의도치 않은 풀림

조정 오류로 인한 사용자의 낙상

▶ 시트를 조정한 다음에는 반드시 클램핑 레버를 단단히 조이십시오.

1) 클램핑 레버를 푸십시오(그림 6 참조, 위치 1).
2) 멈춤나사를 푸십시오(그림 6 참조, 위치 2).
3) 시트 마운트를 원하는 높이로 조정하십시오(최대한 삼각 스프링이 맞물릴 때까지, "조립" 장 참조: 82 페이지를 참조하십시오.).
4) 클램핑 레버를 단단히 닫습니다. 멈춤나사를 다시 단단히 조이십시오.
   정보: 클램핑 레버를 공회전 상태에서 움직일 수 있습니다. 이를 위해서는 클램핑 레버를 멈춤나사에서 조금 당겨서 제친 후 더 편한 조작 위치로 돌리십시오.

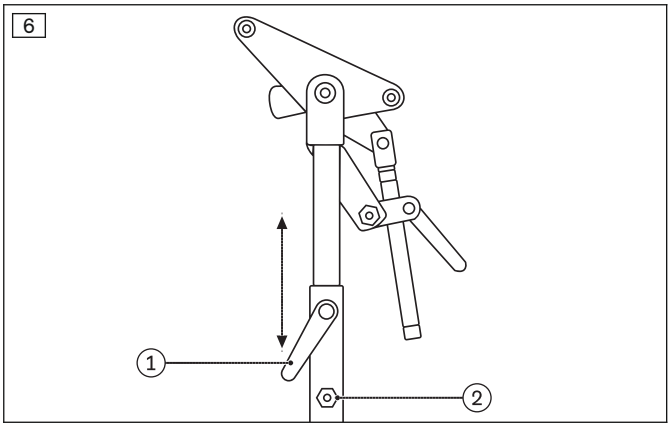

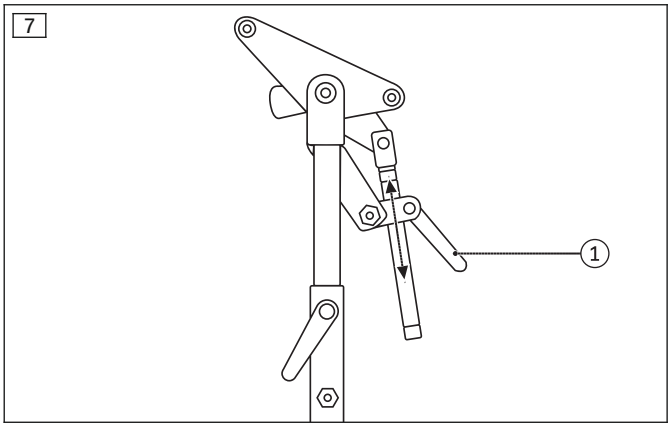

6.3.3 시트 기울기 조정

⚠ 주의

시트 기울기의 직접 조정

조정 오류로 인한 사용자의 낙상

▶ 기울기를 조정한 다음에는 반드시 클램핑 레버를 단단히 조이십시오.

1) 클램핑 레버를 푸십시오(그림 7 참조, 위치 1).
2) 시트 마운트의 각도를 조정합니다.
3) 클램핑 레버를 다시 단단히 조입니다.
   주의! 시트 기울기를 조정할 때는 전복 위험이 더 높아지므로 베이스 프레임을 삽입해야 합니다. 다음 장의 내용에도 유의하십시오.

6.3.4 전복 방지장치 조정

⚠ 주의

불안정한 기본 프레임

잘못 조립된 전복 방지장치로 인한 전복, 낙상

- ▶ 시트 기울기를 조정할 때는 전복 위험이 더 높아지므로 베이스 프레임을 삽입해야 합니다.
- ▶ 전복 방지장치를 조정한 다음에는 반드시 멈춤나사를 다시 단단히 조이십시오(그림 9 참조, 위치 1).
- ▶ 조정을 하지 않고 오랫동안 사용한 경우 멈춤나사가 제대로 고정되어 있는지 확인하십시오. 필요하면 나사를 다시 조이십시오.

1) 멈춤나사를 푸십시오(그림 8 참조, 위치 1, 그림 9 참조, 위치 1).
2) 삼각 스프링이 맞물려 고정될 때까지 바퀴의 텔레스코픽 튜브를 돌려서 빼십시오(그림 8 참조, 위치 2, 그림 9 참조, 위치 2).
3) 멈춤나사를 다시 단단히 조이십시오.

8

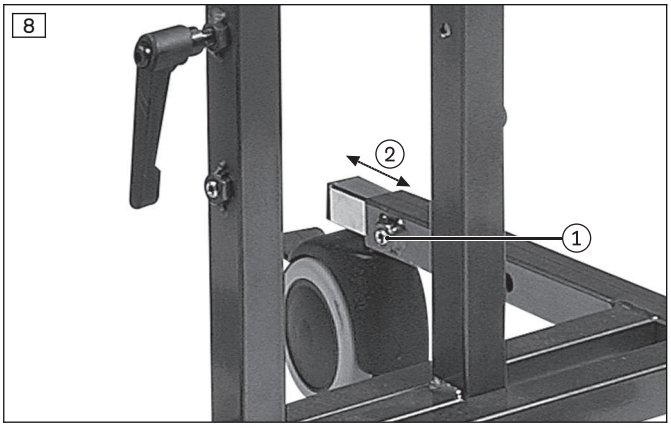

9

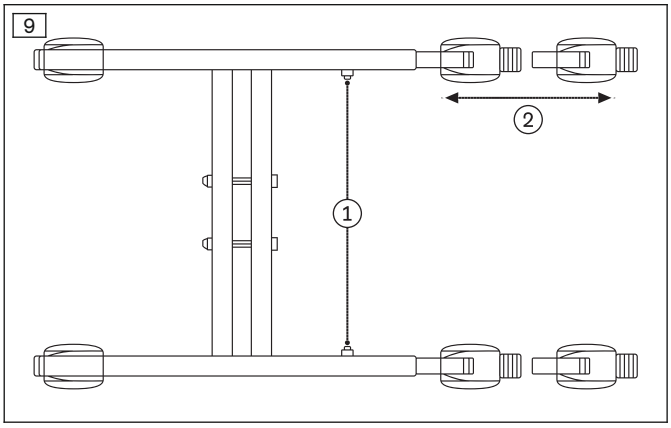

6.3.5 브레이크 작동

⚠ 주의

잠겨 있지 않은 브레이크

제멋대로 굴러 가서 사용자 추락, 전복

- ▶ 사용자가 타고 내리기 전에 항상 브레이크를 잠그십시오.
- ▶ 이따금 브레이크 기능을 점검하십시오.

1) **브레이크 잠그기:** 브레이크 레버를 발끝으로 아래로 누르십시오(그림 10 참조, 위치 1).
2) **브레이크 풀기:** 브레이크 레버를 발끝으로 위로 당기십시오.

10

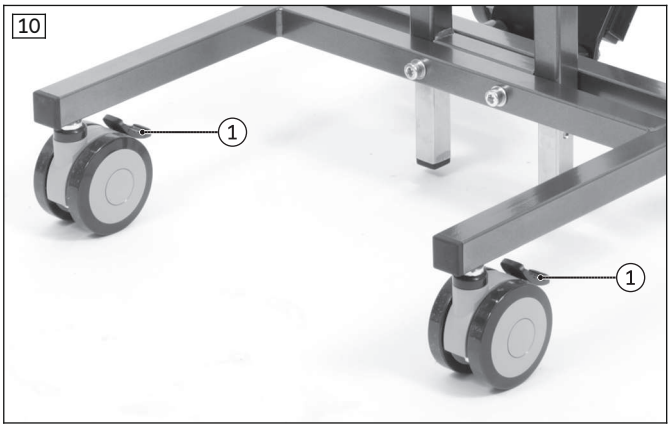

6.4 기타 옵션

6.4.1 푸시 핸들

1) 베이스 프레임에서 나사를 풀고 함께 제공된 긴 나사로 교체하십시오(그림 12 참조, 위치 1).
2) 바퀴의 텔레스코픽 튜브가 장착되어 있는 베이스 프레임의 사이드에 푸시 핸들 고정판을 장착하십시오(그림 12 참조, 위치 2).

3) 긴 나사를 단단히 조이십시오(그림 12 참조, 위치 1).
4) 고정판으로 푸시 핸들을 꽂고 맞물려 고정되도록 하십시오(그림 11 참조).
정보: 필요하면 언제든 푸시 핸들을 탈거할 수 있습니다. 탈거하기 위해서는 고정판 뒤에 있는 걸쇠를 당겨서 닫고 고정판에서 푸시 핸들을 위로 빼냅니다(그림 12 참조, 위치 3).

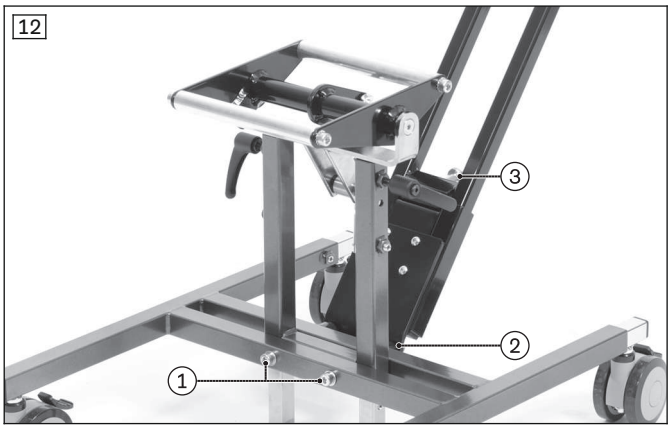

7 유지보수

사용하기 전에 본 제품의 기능을 점검해야 합니다.
결함이 확인되면 제품의 사용을 중단해야 합니다. 특히 제품이 불안정하거나 주행 거동이 변한 경우 또는 사용자의 착석 위치나 시트의 안정성에 문제가 있는 경우, 본 제품을 사용해서는 안 됩니다. 결함을 해결하기 위해서는 전문기사에게 즉각 알리십시오.
프레임 균열이나 프레임 파손 혹은 부품이 느슨하거나 마모 또는 구부러졌거나 손상되었음을 발견한 경우에도 마찬가지입니다.
일부 유지보수 작업은 정해진 범위 내에서 집에서 직접 실행할 수 있습니다("유지보수 간격" 장 참조).
제조사는 공식 전문점에서 본 제품을 12**개월**마다 정기적으로 유지보수 서비스를 받을 것을 권장합니다.
본 제품을 유지보수하지 않으면 본 제품의 사용자가 심각한 부상이나 치명적인 부상을 입을 수 있습니다.
서비스 및 수리 작업은 반드시 공식 전문점이나 제조사에서 이루어져야 합니다. 수리할 경우 오토복 사 순정부품만을 장착해야 합니다.

7.1 유지보수 주기

사용자 또는 보호자는 다음에 설명한 기능을 제시된 주기로 점검해야 합니다.

사용 전 검사 작업	일간	주간	월간
시트 마운트와 전복 안전장치의 기능 검사	X		
브레이크 기능 검사		X	
나사 연결부 검사		X	
바퀴와 같은 소모품의 육안 검사			X
제품에 있는 모든 라벨의 가독성 점검			X

8 폐기

8.1 폐기 시 참조사항

본 제품은 폐기를 위해 전문점으로 반송해야 합니다.
제품의 모든 구성품은 해당 국가별로 적용되는 환경보호 규정에 맞게 폐기해야 합니다.

8.2 재사용에 관한 참조사항

본 제품은 재사용에 적합합니다.
재사용하는 제품은 중고 기계 또는 중고차처럼 특별한 사용 흔적이 있습니다. 제품을 사용하는 동안 사용자나 제삼자의 안전을 위해할 정도로 제품의 특성과 성능을 변경해서는 안 됩니다.
재사용을 위해서는 해당 제품을 먼저 깨끗하게 세척하고 소독해야 합니다. 이어서 공인된 전문 기사로부터 제품의 상태, 마모 및 손상 여부에 대한 점검을 받아야 합니다. 마모되고 손상된 모든 부품 및 사용자에게 맞지 않거나 적합하지 않은 구성품은 교체해야 합니다.
부품 교환에 관한 상세한 정보와 필요한 공구 및 지정된 정비 주기에 관한 사항은 정비 설명서를 참조해야 합니다.

9 법률적 사항

모든 법률적 조건은 사용 국가에서 적용되는 국내법에 따르며 그에 따라 적절히 변경될 수 있습니다.

9.1 책임

본 문서의 설명과 지시에 따라 본 제품을 사용하는 경우 제조사에 책임이 있습니다. 본 문서를 준수하지 않지 않아 발생한 손상, 특히 본 제품을 부적절하게 사용하거나 또는 허가를 받지 않고 본 제품에 변경을 가하여 발생한 손상에 대해서는 제조사 책임을 지지 않습니다.

9.2 CE 적합성

본 제품은 의료기기용 유럽 지침 93/42/EEC의 요구 사항을 충족합니다. 이 지침의 부속서 IX에 따른 의료기기 등급 분류 범주에 따라 본 제품은 등급 I로 지정되었습니다. 따라서 적합성 선언은 제조사가 전적으로 책임을 지고 상기 지침의 부속서 VII에 따라 작성되었습니다.

9.3 보증

보증 조건에 관한 상세한 사항은 본 제품을 조절한 전문기사 또는 제조사의 서비스 센터에 문의하십시오(주소: 뒤 표지 안쪽 참조).

9.4 사용 기간

예상 수명: **4년**.

예상 수명은 제품의 설계, 제작, 올바른 사용을 위한 지침 시 기초가 되었습니다. 여기에는 제품의 안전과 효능 보장 및 유지보수에 관한 지침도 포함됩니다.

지정된 예상 수명 이상을 사용할 경우 잔여 위험이 높아지기 때문에 이러한 사용은 제품 소유자가 세심하고 적절하게 검토한 상태에서 이루어져야 합니다.

제품의 수명이 다 되면 사용자 또는 책임이 있는 동반자는 본 제품을 조정한 전문 기사나 제조사의 서비스 센터에 연락해야 합니다(포장의 뒤 안쪽 면 또는 뒷면 주소 참조). 서비스 센터에서 사용자는 실제 제품 수리 방법과 알려진 위험에 대해 알아볼 수 있습니다.

10 기술 데이터

정보

- ▶ 많은 기술 데이터는 다음에서 mm 단위로 제시됩니다. 별도의 표시가 없는 한, 제품의 조정을 mm 단위가 아니라, 약 **0.5 cm** 또는 **1 cm** 단계로 실시하도록 해야 합니다.
- ▶ 조정 작업에서 나온 값이 다음 제시된 값과 차이가 날 수 있습니다. 오차는 ±**10 mm과** ±2 ° 일 수 있습니다.

치수와 중량	모델 2231 / 2241	모델 2233 / 2243
길이[mm]	620 - 780	620 - 780
폭[mm]	450	450
시트 마운트 위 모서리까지의 높이 [mm]	380 - 580	410 - 620
시트 마운트의 기울기 [°]	-10 ~ +35	-10 ~ +35
최대 적재량[kg]	50	50
중량[mm]	6.4 / 6.6	6.4 / 6.6

* 125 mm 휠 직경에서: +70 mm

Kundenservice/Customer Service

Europe

Otto Bock HealthCare Deutschland GmbH
Max-Näder-Str. 15 · 37115 Duderstadt · Germany
T +49 5527 848-3433 · F +49 5527 848-1460
healthcare@ottobock.de · www.ottobock.de

Otto Bock Healthcare Products GmbH
Brehmstraße 16 · 1110 Wien · Austria
F +43 1 5267985
service-admin.vienna@ottobock.com · www.ottobock.at

Otto Bock Adria d.o.o. Sarajevo
Ramiza Salčina 85
71000 Sarajevo · Bosnia-Herzegovina
T +387 33 255-405 · F +387 33 255-401
obadria@bih.net.ba · www.ottobockadria.com.ba

Otto Bock Bulgaria Ltd.
41 Tzar Boris III' Blvd. · 1612 Sofia · Bulgaria
T +359 2 80 57 980 · F +359 2 80 57 982
info@ottobock.bg · www.ottobock.bg

Otto Bock Suisse AG
Luzerner Kantonsspital 10 · 6000 Luzern 16 · Suisse
T +41 41 455 61 71 · F +41 41 455 61 70
suisse@ottobock.com · www.ottobock.ch

Otto Bock ČR s.r.o.
Protetická 460 · 33008 Zruč-Senec · Czech Republic
T +420 377825044 · F +420 377825036
email@ottobock.cz · www.ottobock.cz

Otto Bock Iberica S.A.
C/Majada, 1 · 28760 Tres Cantos (Madrid) · Spain
T +34 91 8063000 · F +34 91 8060415
info@ottobock.es · www.ottobock.es

Otto Bock France SNC
4 rue de la Réunion - CS 90011
91978 Courtaboeuf Cedex · France
T +33 1 69188830 · F +33 1 69071802
information@ottobock.fr · www.ottobock.fr

Otto Bock Healthcare plc
32, Parsonage Road · Englefield Green
Egham, Surrey TW20 0LD · United Kingdom
T +44 1784 744900 · F +44 1784 744901
bockuk@ottobock.com · www.ottobock.co.uk

Otto Bock Hungária Kft.
Tatai út 74. · 1135 Budapest · Hungary
T +36 1 4511020 · F +36 1 4511021
info@ottobock.hu · www.ottobock.hu

Otto Bock Adria d.o.o.
Dr. Franje Tuđmana 14 ·10431 Sveta Nedelja · Croatia
T +385 1 3361 544 · F +385 1 3365 986
ottobockadria@ottobock.hr · www.ottobock.hr

Otto Bock Italia Srl Us
Via Filippo Turati 5/7 · 40054 Budrio (BO) · Italy
T +39 051 692-4711 · F +39 051 692-4720
info.italia@ottobock.com · www.ottobock.it

Otto Bock Benelux B.V.
Mandenmaker 14 · 5253 RC
Nieuwkuijk · The Netherlands
T +31 73 5186488 · F +31 73 5114960
info.benelux@ottobock.com · www.ottobock.nl

Industria Ortopédica Otto Bock Unip. Lda.
Av. Miguel Bombarda, 21 - 2º Esq.
1050-161 Lisboa · Portugal
T +351 21 3535587 · F +351 21 3535590
ottobockportugal@mail.telepac.pt

Otto Bock Polska Sp. z o. o.
Ulica Koralowa 3 · 61-029 Poznań · Poland
T +48 61 6538250 · F +48 61 6538031
ottobock@ottobock.pl · www.ottobock.pl

Otto Bock Romania srl
Şos de Centura Chitila - Mogoşoaia Nr. 3
077405 Chitila, Jud. Ilfov · Romania
T +40 21 4363110 · F +40 21 4363023
info@ottobock.ro · www.ottobock.ro

OOO Otto Bock Service
p/o Pultikovo, Business Park „Greenwood“,
Building 7, 69 km MKAD
143441 Moscow Region/Krasnogorskiy Rayon
Russian Federation
T +7 495 564 8360 · F +7 495 564 8363
info@ottobock.ru · www.ottobock.ru

Otto Bock Scandinavia AB
Koppargatan 3 · Box 623 · 60114 Norrköping · Sweden
T +46 11 280600 · F +46 11 312005
info@ottobock.se · www.ottobock.se

Otto Bock Slovakia s.r.o.
Röntgenova 26 · 851 01 Bratislava 5 · Slovak Republic
T +421 2 32 78 20 70 · F +421 2 32 78 20 89
info@ottobock.sk · www.ottobock.sk

Otto Bock Sava d.o.o.
Industrijska bb · 34000 Kragujevac · Republika Srbija
T +381 34 351 671 · F +381 34 351 671
info@ottobock.rs · www.ottobock.rs

Otto Bock Ortopedi ve
Rehabilitasyon Tekniği Ltd. Şti.
Mecidiyeköy Mah. Lati Lokum Sok.
Meriç Sitesi B Blok No: 30/B
34387 Mecidiyeköy-İstanbul · Turkey
T +90 212 3565040 · F +90 212 3566688
info@ottobock.com.tr · www.ottobock.com.tr

Africa

Otto Bock Algérie E.U.R.L.
32, rue Ahcène Outaleb - Coopérative les Mimosas
Mackle-Ben Aknoun · Alger · DZ Algérie
T +213 21 913863 · F +213 21 913863
information@ottobock.fr · www.ottobock.fr

Otto Bock Egypt S.A.E.
28 Soliman Abaza St. Mohandessein - Giza · Egypt
T +20 2 37606818 · F +20 2 37605734
info@ottobock.com.eg · www.ottobock.com.eg

Otto Bock South Africa (Pty) Ltd
Building 3 Thornhill Office Park · 94 Bekker Road
Midrand · Johannesburg · South Africa
T +27 11 564 9360
info-southafrica@ottobock.co.za
www.ottobock.co.za

Americas

Otto Bock Argentina S.A.
Av. Belgrano 1477 · CP 1093
Ciudad Autônoma de Buenos Aires · Argentina
T +54 11 5032-8201 / 5032-8202
atencionclientes@ottobock.com.ar
www.ottobock.com.ar

Otto Bock do Brasil Tecnica Ortopédica Ltda.
Alameda Maria Tereza, 4036, Bairro Dois Córregos
CEP: 13.278-181, Valinhos-São Paulo · Brasil
T +55 19 3729 3500 · F +55 19 3269 6061
ottobock@ottobock.com.br · www.ottobock.com.br

Otto Bock HealthCare Canada
5470 Harvester Road
Burlington, Ontario, L7L 5N5, Canada
T +1 800 665 3327 · F +1 800 463 3659
CACustomerService@ottobock.com · www.ottobock.ca

Oficina Ottobock Habana
Calle 3ra entre 78 y 80.
Edificio Jerusalen · Oficina 112 · Calle 3ra.
Playa, La Habana. Cuba
T +53 720 430 69 · +53 720 430 81
hector.corcho@ottobock.com.br
www.ottobock.com.br

Otto Bock HealthCare Andina Ltda.
Calle 138 No 53-38 · Bogotá · Colombia
T +57 1 8619988 · F +57 1 8619977
info@ottobock.com.co · www.ottobock.com.co

Otto Bock de Mexico S.A. de C.V.
Prolongación Calle 18 No. 178-A
Col. San Pedro de los Pinos
C.P. 01180 México, D.F. · Mexico
T +52 55 5575 0290 · F +52 55 5575 0234
info@ottobock.com.mx · www.ottobock.com.mx

Otto Bock HealthCare LP
11501 Alterra Parkway Suite 600
Austin, TX 78758 · USA
T +1 800 328 4058 · F +1 800 962 2549
USCustomerService@ottobock.com
www.ottobockus.com

Asia/Pacific

Otto Bock Australia Pty. Ltd.
Suite 1.01, Century Corporate Centre
62 Norwest Boulevarde
Baulkham Hills NSW 2153 · Australia
T +61 2 8818 2800 · F +61 2 8814 4500
healthcare@ottobock.com.au · www.ottobock.com.au

Beijing Otto Bock Orthopaedic Industries Co., Ltd.
B12E, Universal Business Park
10 Jiuxianqiao Road, Chao Yang District
Beijing, 100015, P.R. China
T +8610 8598 6880 · F +8610 8598 0040
news-service@ottobock.com.cn
www.ottobock.com.cn

Otto Bock Asia Pacific Ltd.
Unit 1004, 10/F, Greenfield Tower, Concordia Plaza
1 Science Museum Road, Tsim Sha Tsui
Kowloon, Hong Kong · China
T +852 2598 9772 · F +852 2598 7886
info@ottobock.com.hk · www.ottobock.com

Otto Bock HealthCare India Pvt. Ltd.
20th Floor, Express Towers
Nariman Point, Mumbai 400 021 · India
T +91 22 2274 5500 / 5501 / 5502
information@indiaottobock.com · www.ottobock.in

Otto Bock Japan K. K.
Yokogawa Building 8F, 4-4-44 Shibaura
Minato-ku, Tokyo, 108-0023 · Japan
T +81 3 3798-2111 · F +81 3 3798-2112
ottobock@ottobock.co.jp · www.ottobock.co.jp

Otto Bock Korea HealthCare Inc.
4F Agaworld Building · 1357-74, Seocho-dong
Seocho-ku, 137-070 Seoul · Korea
T +82 2 577-3831 · F +82 2 577-3828
info@ottobockkorea.com · www.ottobockkorea.com

Otto Bock South East Asia Co., Ltd.
1741 Phaholyothin Road
Kwaeng Chatuchark · Khet Chatuchark
Bangkok 10900 · Thailand
T +66 2 930 3030 · F +66 2 930 3311
obsea@otttobock.co.th · www.ottobock.co.th

Other countries

Otto Bock HealthCare GmbH
Max-Näder-Straße 15 · 37115 Duderstadt · Germany
T +49 5527 848-1590 · F +49 5527 848-1676
reha-export@ottobock.de · www.ottobock.com

Ihr Fachhändler | Your specialist dealer

Otto Bock Mobility Solutions GmbH
Lindenstraße 13 · 07426 Königsee-Rottenbach/Germany
www.ottobock.com

© Ottobock · 647H429-09-1708